Before Use

Thank you for purchasing the FreciousCare Indoor Air Purifier. FreciousCare Indoor Air Purifier offers you and your family the best protection against a variety of indoor air pollutants such as PM2.5, bacteria, formaldehyde, and other volatile organic chemicals (VOCs).

Before using the product, please read this operating manual and follow the instructions carefully to prevent any accident.

Start enjoying your brand new air purifier for cleaner and healthier air.

Warranty and Service

Scope of Warranty:

- The product must be used according to the instructions in the operating manual;
- The product must be handled properly according to its intended usage;
- The original purchase receipt and registered warranty card must be produced.

The MANN+HUMMEL warranty does not apply if the product is damaged due to accidents, normal wear and tear, or inappropriate usage.

Please refer to the MANN+HUMMEL website at **www.mann-hummel.com** for more information or assistance. You may also contact the retail outlet where you purchased the product.

17-J01755 FCI5000_EN_DE_FR_ES_IT_NL.indd 1 16/May/17 9:41

1. Important Information

Caution: To prevent accidents or damages to property, please follow the guidelines and instructions below.

- **Do not operate the product or touch the power plug if your hand is wet** as you may get an electric shock.
- **Do not wet the product** as this may cause short circuits and electric shocks.
- **Keep the product away from flammable substances or fire sources.**
- **Do not operate the product if any of the parts, including the power plug, power cord or the purifier body is damaged.** The damaged parts must be replaced by the manufacturer or authorized service centre in order to avoid hazards.
- **Do not connect the product to the power source if the nominal voltage of the product is different from the local mains voltage** as this may result in fire or damage the product.
- **Do not disassemble, repair or alter the product without authorization.** Unauthorized disassembly or repair may cause failure and danger. Unauthorized alteration may result in fire or breakdown.
- **Do not use alcohol or solvents to clean the product** as it will damage the product or cause electric shocks leading to injuries or fire, etc.
- **Do not bend, drag, twist or put pressure on the power cable.** Hold the power plug firmly when disconnecting the power cable from the socket.
- **Do not block the air inlets and outlets of the product.** Poor air circulation will affect product performance.
- **Do not insert or throw any object into the air vents of the product.**
- **Do not let children play with the product.** Cleaning and maintenance of the product shall not be performed by children without supervision.
- **Disconnect the product from the power supply** first before opening the back cover, installing or replacing the filter components, cleaning or moving the purifier.
- **Unless under supervision by persons responsible for their safety,** persons, including children aged 8 years and above, with reduced sensory, mental and physical abilities, or who are not familiar with operating instructions, are not allowed to operate the product.
- **The product is not intended to replace proper indoor ventilation,** the use of a fan or extractor hood while cooking, or regular vacuum cleaning of indoor space.
- **The product should always be placed on a flat, level, dry and stable surface.**
- **Keep the power cable away from the pathway** to prevent people from tripping over the power cable.
- **Do not place or operate the product in areas of wet or high-temperature environmental surroundings,** such as kitchen, bathroom or in areas of significant temperature changes to prevent condensation inside the product.
- **Do not place or operate the product near any gas appliances, fireplaces and other heating appliances.**
- **Leave a gap of free space of at least 30cm** on both sides, behind and above the product to prevent impacting the performance of the purifier.
- **The purifier does not remove carbon monoxide (CO) or radon (Rn)** and should not be used in case of accidents involving combustion processes and hazardous chemicals.
- **The product incorporates an earth connection for functional purposes only.**
- **Only use the original replacement filter by MANN+HUMMEL** that is intended for this product.

Caution: Disconnect the purifier from the power source immediately in case of the following scenarios.

- **If the control panel is not working.**
- **If the power plug or cord is unusually hot.**
- **If there is a burning smell or unusual sounds and vibrations.**
- **If there are other anomalies and malfunctions.**

17-J01755 FCI5000_EN_DE_FR_ES_IT_NL.indd 2 16/May/17 9:41

2. Parts and Control Panel

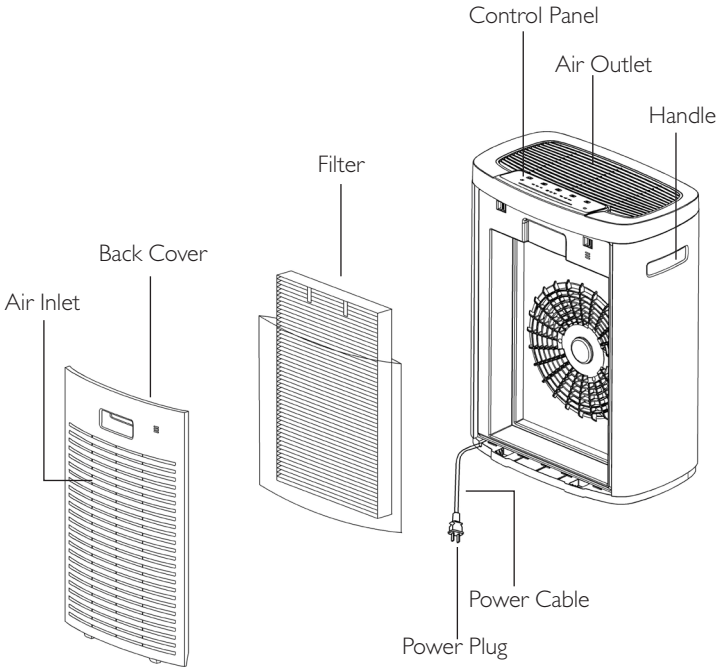

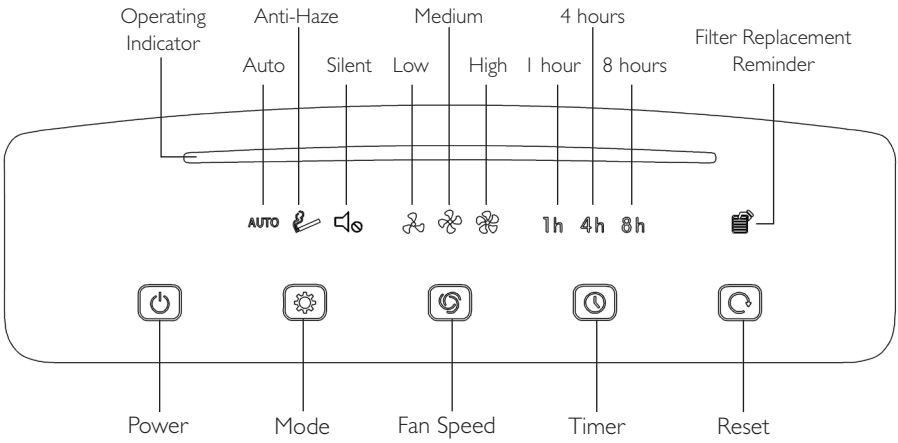

3. Installation Guidelines

Caution: Please disconnect the purifier from the power source when installing or replacing the filter.

Caution: The filter is NOT washable. Please only purchase FreciousCare original replacement filter to ensure performance and avoid damaging the product.

1. Please hold onto the purifier. Place your fingers in the groove of the back cover and gently pull the back cover outwards to remove it.

2. (i) **When using the purifier for the first time**, please remove the sealed packaging of the filter.

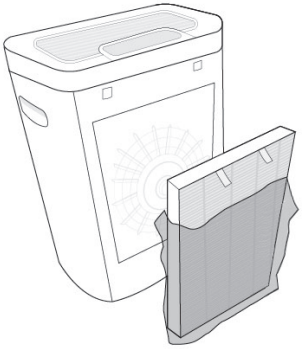

(ii) **When replacing the filter**, hold the handles of the used filter and remove it from the purifier. Remove and discard all packaging material from the new filter.

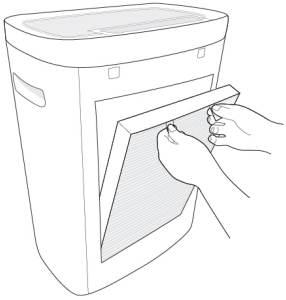

17-J01755 FCI5000_EN_DE_FR_ES_IT_NL.indd 4 16/May/17 9:41

3. To insert the filter into the purifier, put the filter into the main casing with the side that has the handles facing outwards.

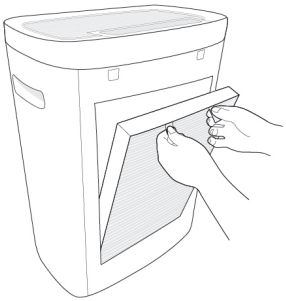

4. Hold the back cover of the purifier, insert the bottom hooks of the back cover into the bottom slots of the purifier, and then push the back cover against the purifier to reattach the back cover firmly.

4. Operating

4.1 Switch On/Off

1. Before connecting the purifier to the power source, please make sure that the nominal voltage of the purifier is the same as the local mains voltage.

2. Connect the power plug of the purifier to a power supply socket.

   If the POWER button on the control panel lights up, it indicates that the purifier is on standby.

3. Touch the POWER button to switch on the purifier.

   The default operating mode is AUTO mode. The mode and fan speed can be adjusted at any time with the MODE and FAN SPEED buttons.

4. Touch the POWER button to switch off the purifier.

4.2 Operating Mode and Fan Speed Settings

1. The default operating mode is AUTO mode when the purifier is switched on.

   In AUTO mode, the fan speed of the purifier is controlled by a programmed sequence. If the room is dark, the purifier will switch to the SLEEP setting automatically, with SILENT fan speed and operating indicator switched off.

2. Touch the MODE button to select the ANTI-HAZE mode or SILENT mode.

   It is recommended to use the ANTI-HAZE mode when the air is highly polluted and SILENT mode when you need a quiet environment.

3. Touch the FAN SPEED button to select your desired fan speed.

   Besides the ANTI-HAZE mode and SILENT mode, three other fan speeds can be chosen – LOW speed, MEDIUM speed, and HIGH speed.

17-J01755 FCI5000_EN_DE_FR_ES_IT_NL.indd 6 16/May/17 9:41

4.3 Operating Timer

Touch the TIMER button to set the operating time of the purifier – 1 hour (1h), 4 hours (4h) or 8 hours (8h).

The timer will count down once the operating timer is set and the corresponding time symbol light is on. The purifier will switch off automatically once the operating time reaches the set time, regardless of whether the operating mode or fan speed has been changed during this period.

4.4 Filtration Technology

Utilizing MANN+HUMMEL's more than 75 years of filtration expertise, our leading edge separation technology is highly effective against fine dust (PM2.5), formaldehyde, bacteria and other particulate and gaseous pollutants. Our filters use a 3-layer structure that provides pre-filtration, removal of volatile organic compounds (VOCs) and High Performance Filtration. The pre-filter layer removes coarse particles (e.g. hair, dust, pollen); an added layer of highly efficient activated carbon captures gaseous pollutants such as formaldehyde, unpleasant odors and other organic & inorganic contaminants; the High Performance Filtration removes fine particulate matter including PM2.5, smoke, bacteria and other microorganisms.

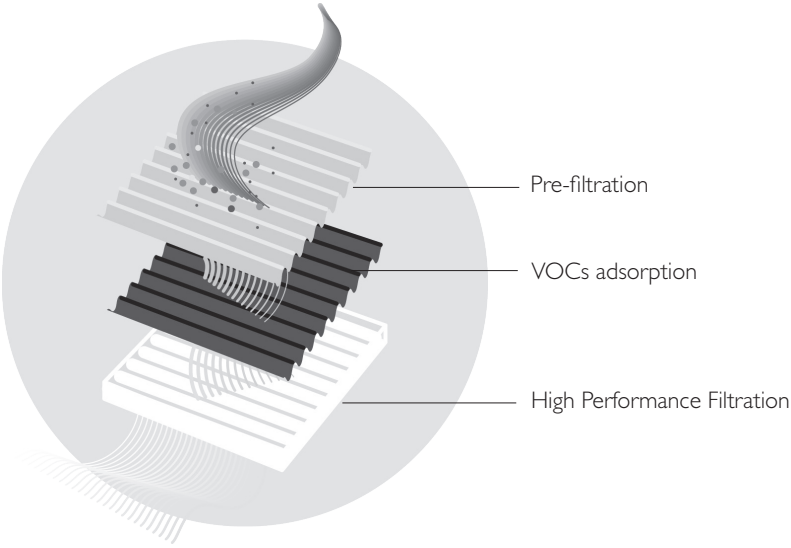

4.5 Filter Replacement Reminder and Reset

The filter has to be replaced when the filter replacement reminder light is on. After changing the filters, please hold the RESET button for 5 seconds until the filter replacement reminder light is off.

5. Maintenance

Caution:

- Please do not dismantle the product to avoid electric shocks.
- Please disconnect the power cable when replacing the filter or performing maintenance on the product.
- Do not use highly flammable agents such as alcohol or other solvents to clean the product.
- Never immerse the product in any liquid.
- Ensure that the product is completely dry before securely connecting it to a power source.

5.1 Maintenance of Purifier Equipment

If dust accumulates on the surface of the purifier equipment, please wipe away the dust with a soft and dry cloth.

If there are marks on the surface that cannot be removed by a soft and dry cloth, wipe it down with a soft cloth dipped in mild household detergent. Do not use the product until it is completely dry.

Do regularly clean the air outlet vents with a soft and dry cloth to prevent dust from collecting on the inside and outside of the product.

Caution: The filter should be replaced when the filter replacement reminder light is on.

Caution: Do not try to clean the filter in any way!

17-J01755 FCI5000_EN_DE_FR_ES_IT_NL.indd 8 16/May/17 9:41

5.2 Replacement of Filter

FreciousCare Indoor Air Purifier filter is recommended to be replaced after every 6-12 months of use. However, different environmental conditions and frequencies of use can influence the filter's lifetime.

The filter has to be replaced latest when the filter replacement reminder symbol light is on. Please only purchase the FreciousCare original replacement filter to ensure performance and avoid damaging the purifier. Follow the installation guidelines described in Section 3 of the operating manual to replace the filter.

After the filter has been replaced, touch and hold onto the RESET button for 5 seconds until the filter replacement reminder light is off.

17-J01755 FCI5000_EN_DE_FR_ES_IT_NL.indd 9 16/May/17 9:41

6. Troubleshooting

If you face problems with the product, please troubleshoot with the following possible solutions. If the purifier still does not operate normally, please contact our after-sales service department.

Issue	Possible Solution
The purifier is not working.	The purifier may not be switched on. Touch the POWER button on the control panel to turn the purifier on.
	Ensure that the plug is securely connected to a power source.
The air quality does not improve, even after long periods in operation.	The purifier may be installed in a position blocked by objects. Change the position of the purifier or remove any obstructing object.
	The filter is not properly installed. Ensure that the filter is properly installed.
	The indoor space that the purifier is placed in is larger than the effective coverage area of the purifier. It will take a longer time to purify the air in a larger room. The maximum coverage area of the purifier is 60 m^2.
There is unusual sound from the purifier during operation.	The packaging of the filter may not have been removed. Ensure that all the packaging material is removed from the purifier.
The filter replacement reminder light and RESET button are still lit even after the filter has been replaced and the RESET button has been held.	Touch and hold onto the RESET button for a longer time until the lights are turned off.
There is no air coming out of the air vents.	There may be foreign objects blocking the air inlet and/or outlet vents. Remove any obstructing object.
	The purifier may not be switched on. Ensure that the plug is securely connected to a power source and touch the POWER button to switch the purifier on.
Suspicious odors are emitted from the air outlet.	The filter may have reached the end of its lifespan due to heavy pollution. Replace the filter.
The airflow from the air outlet is significantly weaker than before.	The packaging of the filter may not have been removed. Ensure that all the packaging material is removed from the purifier.

17-J01755 FCI5000_EN_DE_FR_ES_IT_NL.indd 10 16/May/17 9:41

7. Environment

Do not throw away the appliance with the normal household waste at the end of its life, but hand it in at an official collection point for recycling. By doing this, you help to preserve the environment.

Vor der Verwendung

Vielen Dank, dass Sie sich für den FreciousCare Innenraum-Luftreiniger entschieden haben. Der FreciousCare Innenraum-Luftreiniger schützt Sie und Ihre Familie hervorragend vor zahlreichen Innenraum-Luftschadstoffen, wie etwa Feinstaub (PM2,5), Bakterien, Formaldehyd und anderen flüchtigen organischen Verbindungen (VOC).

Lesen Sie vor der Verwendung des Produkts diese Bedienungsanleitung und befolgen Sie die Anweisungen genau, um Unfälle auszuschließen.

Erfreuen Sie sich an Ihrem neuen Luftreiniger und genießen Sie ab sofort eine reinere und gesündere Luft.

Garantie und Service

Voraussetzungen für die Geltung der Garantie

- Das Produkt wird gemäß den Anweisungen in der Bedienungsanleitung verwendet;
- das Produkt wird bestimmungsgemäß eingesetzt und sachgemäß behandelt;
- der Original-Kaufbeleg und die registrierte Garantiekarte müssen vorgelegt werden.

Die MANN+HUMMEL-Garantie gilt nicht, wenn das Produkt durch einen Unfall, Fehler, normalen Verschleiß oder unsachgemäßen Gebrauch beschädigt wird.

Weitere Informationen und Unterstützung finden Sie auf der Website von MANN+HUMMEL unter **www.mann-hummel.com.** Sie können sich auch an die Verkaufsstelle wenden, bei der Sie das Produkt erworben haben.

1. Wichtige Informationen

Achtung: Achtung: Um Unfälle und Sachbeschädigungen zu vermeiden, befolgen Sie bitte folgende Richtlinien und Anweisungen:

Bedienen bzw. berühren Sie das Produkt und den Netzstecker nicht mit nassen Händen, da Sie sonst einen Stromschlag erleiden könnten.

Stellen Sie sicher, dass das Produkt nicht nass wird, da dies zu Kurzschlüssen und Stromschlägen führen könnte.

Halten Sie das Produkt von brennbaren Stoffen und Brandherden fern.

Das Produkt darf nicht betrieben werden, wenn irgendein Teil davon, wie etwa der Netzstecker, das Netzkabel oder der Luftreinigerkörper, beschädigt ist.

Die beschädigten Teile müssen vom Hersteller oder einem autorisierten Servicecenter ausgetauscht werden, um Risiken zu vermeiden.

Schließen Sie das Produkt nicht an eine Stromquelle an, wenn seine Nennspannung von der lokalen Netzspannung abweicht, da es sonst zu Bränden oder Schäden am Produkt kommen kann.

Zerlegen, reparieren und verändern Sie das Produkt nicht ohne Autorisierung. Ein unbefugtes Zerlegen oder Reparieren kann Störungen und Gefahren zur Folge haben. Ein unbefugtes Verändern kann zu Bränden und Betriebsstörungen führen.

Verwenden Sie zum Reinigen des Produkts keinen Alkohol und keine Lösungsmittel, da das Produkt dadurch beschädigt wird und es zu Stromschlägen kommen kann, die u. a. Körperverletzungen oder Brände zur Folge haben können.

Knicken oder verdrehen Sie das Netzkabel nicht, ziehen Sie nicht daran und wenden Sie keinen Druck darauf aus. Halten Sie den Netzstecker fest, wenn Sie das Netzkabel aus der Steckdose ziehen.

Blockieren Sie nicht die Lufteinlässe oder Luftauslässe des Produkts. Eine mangelhafte Luftzirkulation beeinträchtigt die Produktleistung.

Achten Sie darauf, dass keine Gegenstände in die Lüftungsschlitze des Produkts gelangen.

Lassen Sie Kinder nicht mit dem Produkt spielen. Das Produkt darf von Kindern nur unter Aufsicht gereinigt oder gewartet werden.

Trennen Sie das Produkt von der Stromversorgung, bevor Sie die Rückwand öffnen, Filterkomponenten installieren oder austauschen, das Gerät luftreinigen oder es bewegen.

Das Produkt darf von Personen (einschließlich Kindern ab 8 Jahren und darüber) mit eingeschränkten sensorischen, geistigen oder körperlichen Fähigkeiten sowie von Personen, die nicht mit der Bedienungsanleitung vertraut sind, nur unter der Aufsicht von Personen, die für ihre Sicherheit verantwortlich sind, betrieben werden.

Das Produkt ist kein Ersatz für eine angemessene Raumlüftung, einen Ventilator oder eine Dunstabzugshaube beim Kochen oder für das regelmäßige Staubsaugen in Räumen.

Das Produkt darf nur auf einer flachen, ebenen, trockenen und stabilen Fläche aufgestellt werden.

Halten Sie das Netzkabel von Gehbereichen fern, damit niemand darüber stolpert.

Platzieren und betreiben Sie das Gerät nicht in feuchten oder sehr warmen Umgebungen wie Küche oder Bad oder in Bereichen mit starken Temperaturschwankungen, damit es zu keiner Kondensation im Inneren des Produkts kommt.

Platzieren und betreiben Sie das Gerät nicht in der Nähe von Gasgeräten, Kaminen oder anderen Heizgeräten.

Ein Abstand von mindestens 30 cm muss auf den Seiten, hinter und über dem Produkt frei bleiben, damit die Leistung des Luftreiniger nicht beeinträchtigt wird.

Der Luftreiniger entfernt kein Kohlenmonoxid (CO) und kein Radon (Rn) und darf bei Unfällen im Zusammenhang mit Verbrennungsprozessen und gefährlichen Chemikalien nicht verwendet werden.

Das Produkt verfügt – ausschließlich zu funktionellen Zwecken – über einen Erdanschluss.

Verwenden Sie nur den Original-Ersatzfilter von MANN+HUMMEL, der für dieses Produkt bestimmt ist.

Achtung: Trennen Sie den Luftreiniger unverzüglich von der Stromquelle, wenn einer der folgenden Fälle eintritt:

- Wenn das Bedienfeld nicht funktioniert.
- Wenn der Netzstecker oder das Netzkabel ungewöhnlich heiß ist.
- Bei Brandgeruch oder unüblichen Geräuschen oder Vibrationen.
- Bei anderen Anomalien und Fehlfunktionen.

2. Teile und Bedienfeld

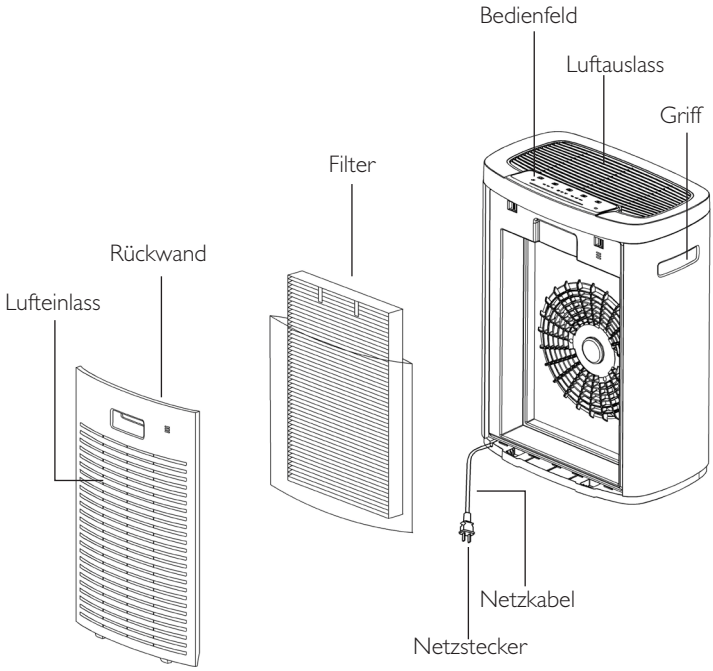

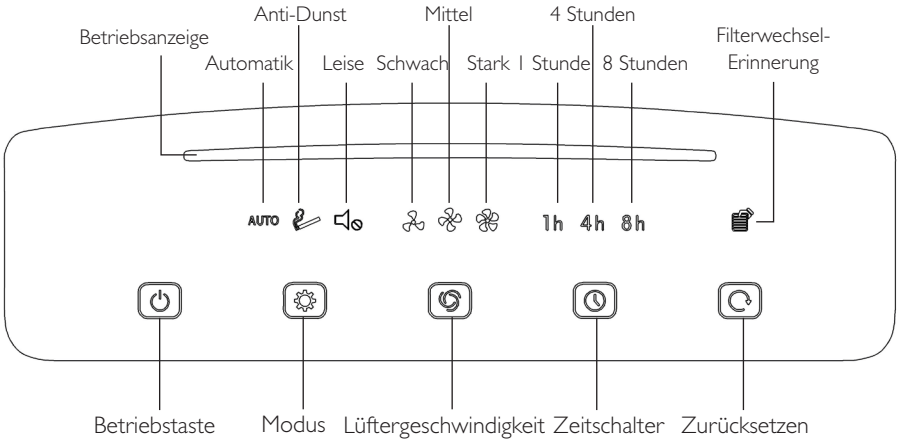

3. Installationsrichtlinien

Achtung: Achtung: Trennen Sie den Luftreiniger von der Stromquelle, wenn Sie den Filter installieren oder wechseln.

Achtung: Der Filter ist NICHT waschbar. Verwenden Sie ausschließlich Original-Ersatzfilter von FreciousCare, um eine zufriedenstellende Leistung sicherzustellen und Schäden am Produkt zu vermeiden.

1. Halten Sie den Luftreiniger fest. Legen Sie die Finger in die Vertiefung der Rückwand und ziehen Sie die Rückwand heraus, um sie zu entfernen.

2. (i) **Wenn Sie den Luftreiniger zum ersten Mal verwenden,** entfernen Sie bitte die versiegelte Filterverpackung.

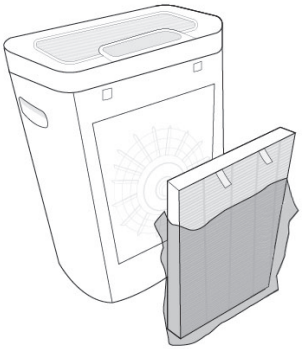

(ii) **Zum Wechseln des Filters halten Sie den gebrauchten** Filter an den Griffen und nehmen ihn aus dem Luftreiniger. Entfernen Sie das gesamte Verpackungsmaterial vom neuen Filter und entsorgen Sie dieses.

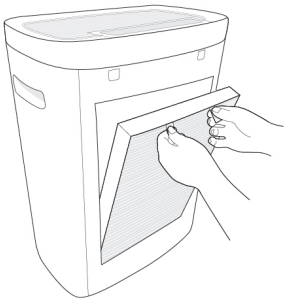

3. Um den Filter in den Luftreiniger einzusetzen, platzieren Sie ihn so im Hauptgehäuse, dass die Seite mit den Griffen nach außen zeigt.

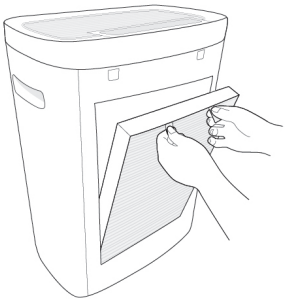

4. Nehmen Sie die Rückwand des Luftreinigers zur Hand, setzen Sie die Haken, die sich unten an der Rückwand befinden, in die Steckplätze unten am Lüfter ein und drücken Sie die Rückwand fest gegen den Lüfter, um sie wieder zu fixieren.

4. Bedienung

4.1 Ein- und Ausschalten

1. Stellen Sie vor dem Anschließen des Luftreinigers an die Stromquelle sicher, dass die Nennspannung des Luftreinigers mit der lokalen Netzspannung übereinstimmt.

2. Stecken Sie den Netzstecker des Luftreinigers an eine Netzsteckdose an.

   Leuchtet die BETRIEBSTASTE am Bedienfeld auf, bedeutet dies, dass der Luftreiniger in Bereitschaft ist.

3. Berühren Sie die BETRIEBSTASTE, um den Luftreiniger einzuschalten.

   Der Standard-Betriebsmodus ist der AUTOMATIK-Modus. Modus und Lüftergeschwindigkeit lassen sich über die MODUS- und LÜFTERGESCHWINDIGKEIT-Tasten jederzeit verstellen.

4. Berühren Sie die BETRIEBSTASTE, um den Luftreiniger auszuschalten.

4.2 Betriebsmodus- und Lüftergeschwindigkeits-Einstellungen

1. Der Standard-Betriebsmodus nach dem Einschalten ist der AUTOMATIK-Modus.

   Im AUTOMATIK-Modus wird die Lüftergeschwindigkeit des Luftreinigers von einem programmierten Ablauf gesteuert. Sobald es im Raum dunkel ist, schaltet der Luftreiniger automatisch in die Einstellung SCHLAFEN um, sodass die Lüftergeschwindigkeit auf LEISE gestellt und die Betriebsanzeige ausgeschaltet wird.

2. Berühren Sie die Taste MODUS, um den ANTI-DUNST-Modus oder den Modus LEISE auszuwählen.

   Es wird empfohlen, den ANTI-DUNST-Modus zu verwenden, wenn die Luft stark verschmutzt ist, und den Modus LEISE, wenn Sie sich eine ruhige Umgebung wünschen.

3. Berühren Sie die Taste LÜFTERGESCHWINDIGKEIT, um die gewünschte Lüftergeschwindigkeit auszuwählen.

   Außer dem ANTI-DUNST-Modus und dem Modus LEISE stehen noch drei weitere Lüftergeschwindigkeiten zur Auswahl – NIEDRIG, MITTEL und HOCH.

17-J01755 FCI5000_EN_DE_FR_ES_IT_NL.indd 18 16/May/17 9:41

4.3 Betriebszeitschalter

Berühren Sie die ZEITSCHALTER-Taste, um die Betriebsdauer des Luftreinigers festzulegen – 1 Stunde (1 h), 4 Stunden (4 h) oder 8 Stunden (8 h).

Sobald der Betriebszeitschalter eingestellt wurde, beginnt der Zeitschalter herunterzuzählen und die entsprechende Zeitsymbol-LED leuchtet. Der Luftreiniger schaltet sich automatisch aus, sobald seine Betriebszeit die festgelegte Zeit erreicht hat, und zwar unabhängig davon, ob der Betriebsmodus oder die Lüftergeschwindigkeit während dieser Zeit geändert worden sind.

4.4 Abscheidungstechnologie

Unsere hochmoderne Abscheidungstechnologie, die auf mehr als 75 Jahren Filtrationserfahrung von MANN+HUMMEL basiert, wirkt hocheffektiv gegen Feinstaub (PM2,5), Formaldehyd, Bakterien und andere partikelförmige und gasförmige Schadstoffe. Unsere Filter nutzen eine 3-lagige Struktur, deren Funktion in der Vorfilterung, der Entfernung flüchtiger organischer Verbindungen (VOC) und einer Hochleistungsabscheidung besteht. Die Vorfilterschicht entfernt grobe Partikel (z. B. Haare, Staub, Pollen); eine zusätzliche Schicht aus hocheffizienter Aktivkohle filtert gasförmige Schadstoffe wie Formaldehyd, unangenehme Gerüche und andere organische und anorganische Schadstoffe aus; bei der Hochleistungsabscheidung werden Feinstaub einschließlich PM2,5, Rauch, Bakterien und andere Mikroorganismen entfernt.

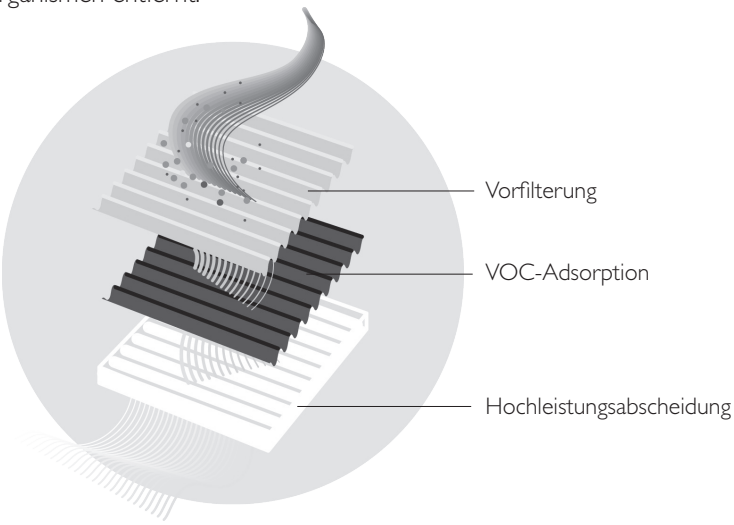

4.5 Filterwechsel-Erinnerung und Zurücksetzen

Der Filter muss ausgetauscht werden, sobald die Filterwechsel-Erinnerungs-LED leuchtet. Halten Sie nach dem Filterwechsel die Taste ZURÜCKSETZEN 5 Sekunden lang gedrückt, bis die Filterwechsel-Erinnerungs-LED erlischt.

5. Instandhaltung

Achtung:

- Zerlegen Sie das Produkt nicht, da dies zu Stromschlägen führen kann.
- Stecken Sie das Netzkabel ab, wenn Sie den Filter wechseln oder Instandhaltungsarbeiten durchführen.
- Stecken Sie das Netzkabel ab, wenn Sie den Filter wechseln oder Instandhaltungsarbeiten durchführen.
- Tauchen Sie das Produkt niemals in eine Flüssigkeit.
- Stellen Sie sicher, dass das Produkt vollständig trocken ist, bevor Sie es an eine Stromquelle anschließen.

5.1 Instandhaltung des Reinigungsgeräts

Wenn sich auf der Oberfläche des Reinigungsgeräts Staub ansammelt, dann entfernen Sie den Staub bitte mit einem weichen, trockenen Tuch.

Weist die Oberfläche Flecken auf, die sich mit einem weichen, trockenen Tuch nicht beseitigen lassen, so wischen Sie das Gerät mit einem weichen, mit einem milden Haushaltsreiniger befeuchteten Tuch ab. Verwenden Sie das Produkt erst dann wieder, wenn es vollständig trocken ist.

Die Lüftungsschlitze am Luftauslass sollten regelmäßig mit einem weichen, trockenen Tuch gereinigt werden, damit sich innen und außen am Produkt kein Staub ansammelt.

Achtung: Der Filter sollte ausgetauscht werden, sobald die Filterwechsel-Erinnerungs-LED leuchtet.

Achtung: Versuchen Sie nicht, den Filter auf irgendeine Weise zu reinigen.

5.2 Austauschen des Filters

Es wird empfohlen, den Filter des FreciousCare Innenraum-Luftreiniger alle 6-12 Monate auszutauschen. Allerdings können sich verschiedene Umweltbedingungen und die Häufigkeit des Gebrauchs auf die Lebensdauer des Filters auswirken.

Der Filter muss ausgetauscht werden, sobald die Filterwechsel-Erinnerungs-LED leuchtet. Verwenden Sie ausschließlich Original-Ersatzfilter von FreciousCare, um eine zufriedenstellende Leistung sicherzustellen und Schäden am Luftreiniger zu vermeiden. Befolgen Sie die in Abschnitt 3 der Bedienungsanleitung beschriebenen Installationsrichtlinien, um den Filter zu wechseln.

Halten Sie nach dem Filterwechsel die Taste ZURÜCKSETZEN 5 Sekunden lang gedrückt, bis die Filterwechsel-Erinnerungs-LED erlischt.

6. Fehlerbeseitigung

Sollte einmal ein Problem mit dem Produkt auftreten, versuchen Sie bitte, es mithilfe der nachstehenden beschriebenen Maßnahmen zu beseitigen. Sollte der Luftreiniger auch danach noch nicht ordnungsgemäß funktionieren, wenden Sie sich bitte an unsere Kundendienstabteilung.

Problem	Mögliche Lösung
Der Luftreiniger funktioniert nicht.	Möglicherweise ist der Luftreiniger nicht eingeschaltet. Berühren Sie die BETRIEBSTASTE am Bedienfeld, um den Luftreiniger einzuschalten.
	Vergewissern Sie sich, ob der Stecker an eine Stromquelle angeschlossen ist.
Selbst nach langen Betriebszeiten verbessert sich die Luftqualität nicht.	Möglicherweise befindet sich der Luftreiniger an einer Position, wo er von anderen Gegenständen blockiert wird. Stellen Sie den Luftreiniger an einen anderen Platz oder räumen Sie etwaige Hindernisse aus dem Weg.
	Der Filter ist nicht richtig eingebaut. Sorgen Sie dafür, dass der Filter richtig eingebaut wird.
	Die Größe des Raums, in dem der Luftreiniger steht, übersteigt den effektiven Abdeckungsbereich des Luftreinigers. In großen Räumen dauert es länger, bis die Luft gereinigt ist. Der maximale Abdeckungsbereich des Luftreinigers beträgt 60 m².
Der Luftreiniger gibt während des Betriebs ein ungewöhnliches Geräusch von sich.	Möglicherweise ist die Verpackung des Filters nicht entfernt worden. Stellen Sie sicher, dass das gesamte Verpackungsmaterial aus dem Luftreiniger entfernt wird.
Die Filterwechsel-Erinnerungs-LED und die Taste ZURÜCKSETZEN leuchten nach dem Filterwechsel und dem Gedrückthalten der Taste ZURÜCKSETZEN immer noch.	Halten Sie die Taste ZURÜCKSETZEN länger gedrückt, bis die LEDs erlöschen.
Es strömt keine Luft aus den Lüftungsschlitzen.	Möglicherweise sind die Lüftungsschlitze am Lufteinlass und/oder Luftauslass blockiert. Entfernen Sie ggf. vorhandene Hindernisse.
	Möglicherweise ist der Luftreiniger nicht eingeschaltet. Vergewissern Sie sich, ob der Stecker an eine Stromquelle angeschlossen ist und berühren Sie die BETRIEBSTASTE, um den Luftreiniger einzuschalten.

Problem	Mögliche Lösung
Aus dem Luftauslass strömt ein seltsamer Geruch.	Möglicherweise ist der Filter stark verschmutzt und am Ende seiner Lebensdauer angelangt. Tauschen Sie den Filter aus.
Der Luftstrom aus dem Luftauslass ist deutlich schwächer als zuvor.	Möglicherweise ist die Verpackung des Filters nicht entfernt worden. Stellen Sie sicher, dass das gesamte Verpackungsmaterial aus dem Luftreiniger entfernt wird.

7. Umwelt

Werfen Sie das Gerät am Ende seiner Lebensdauer nicht in den Hausmüll, sondern geben Sie es bei einer öffentlichen Recycling-Sammelstelle ab. Sie leisten damit einen Beitrag zum Schutz unserer Umwelt.

17-J01755 FCI5000_EN_DE_FR_ES_IT_NL.indd 24 16/May/17 9:41

Avant l'emploi

Nous vous remercions d'avoir acheté le Purificateur d'air intérieur FreciousCare. Le Purificateur d'air intérieur FreciousCare vous offre ainsi qu'à votre famille la meilleure protection contre une variété d'agents polluants de l'air intérieur, comme le PM2.5, les bactéries, le formol et autres composés organiques volatiles (COV)

Avant d'utiliser le produit, veuillez lire ce mode d'emploi et suivre soigneusement les instructions afin d'éviter un accident.

Commencez à profiter d'un air plus propre et plus sain grâce à votre nouveau purificateur d'air.

Garantie et Service

Étendue de la garantie:

- Le produit est utilisé selon les instructions du mode d'emploi;
- Le produit est manipulé correctement en fonction de l'utilisation prévue;
- Le reçu original de l'achat et la carte de garantie enregistrée doivent être présentés.

La garantie MANN+HUMMEL ne s'applique pas si le produit est endommagé en raison d'un accident, d'une erreur, de l'usure normale ou d'un emploi inapproprié.

Veuillez vous reporter au site Web de MANN+HUMMEL à **www.mann-hummel.com** pour d'autres informations ou recevoir de l'aide. Vous pouvez également prendre contact avec le point de vente où vous avez acheté le produit.

1. Informations importantes

Attention: Pour éviter les accidents ou les dommages matériels, veuillez suivre les indications et les instructions ci-dessous.

Ne faites pas fonctionner le produit et ne touchez pas la prise secteur si vos mains sont mouillées car vous pourriez recevoir un choc électrique.

Ne mouillez pas le produit car cela peut provoquer des courts-circuits et des chocs électriques.

Maintenez le produit éloigné de substances inflammables ou de sources de flammes.

Ne faites pas fonctionner le produit si l'une de ses parties, y compris la prise secteur, le cordon d'alimentation ou le corps du purificateur, est endommagée.
Les parties endommagées doivent être remplacées par le fabricant ou le centre de service autorisé afin d'éviter les dangers.

Ne branchez pas le produit dans la prise de courant si la tension nominale du produit est différente de la tension du secteur local car cela peut entraîner un incendie ou endommager le produit.

Ne pas démonter, réparer ou modifier le produit sans autorisation. Le démontage ou la réparation sans autorisation peuvent causer une défaillance ou du danger. Une modification non autorisée peut avoir pour conséquence un incendie ou une défaillance.

N'utilisez pas d'alcool ou de solvant pour nettoyer le produit car cela l'endommagera ou provoquera des chocs électriques, entraînant des blessures ou un incendie, etc.

Ne pas plier, traîner, tordre ou écraser le câble d'alimentation. Maintenez fermement la prise secteur lorsque vous débranchez le câble.

Ne bloquez pas les entrées et sorties d'air du produit. Une mauvaise circulation de l'air affectera le rendement du produit.

N'insérez pas ou ne jetez pas d'objets dans les ouvertures de ventilation du produit.

Ne laissez pas les enfants jouer avec le produit. Le nettoyage et l'entretien du produit ne doivent pas être faits par des enfants sans surveillance.

Débranchez le produit de la prise avant de soulever le couvercle postérieur, d'installer ou de remplacer les composants du filtre, de nettoyer ou de déplacer le purificateur.

Sauf sous la surveillance de personnes responsable de leur sécurité, les personnes, y compris les enfants de 8 ans et plus, avec des capacités sensorielles, mentales et physiques réduites, ou qui ne sont pas familières avec le mode d'emploi, ne sont pas autorisées à faire fonctionner le produit.

Le produit n'est pas prévu pour remplacer une ventilation intérieure correcte, l'emploi d'un ventilateur ou d'une hotte dans la cuisine ou le passage régulier d'un aspirateur dans l'espace intérieur.

Le produit doit toujours être placé sur une surface plane, horizontale, sèche et stable.

Maintenez le câble d'alimentation hors du passage pour éviter que les personnes ne trébuchent dessus.

Ne placez pas ou ne faites pas fonctionner le produit dans des zones ou l'environnement est humide ou avec des températures très élevées, comme la cuisine, la salle de bain ou dans des zones avec d'importants changements de température, afin d'éviter la condensation à l'intérieur du produit.

Ne placez pas ou ne faites pas fonctionner le produit près d'appareils à gaz, de cheminées ou autres appareils de chauffage.

Laissez un espace libre d'au moins 30 cm des deux côtés, derrière et au-dessus du produit pour éviter d'altérer le rendement du purificateur.

Le purificateur ne retire pas le monoxyde de carbone (CO) ou le radon (Rn) et ne doit pas être utilisé en cas d'accidents impliquant des processus de combustion et des produits chimiques dangereux.

Le produit comprend une prise de terre uniquement à des fins fonctionnelles.

Utilisez uniquement le filtre de remplacement original MANN+HUMMEL qui est prévu pour ce produit.

Attention: Débranchez le purificateur de l'alimentation immédiatement dans les cas suivants.

- Si le panneau de commande ne fonctionne pas.
- Si la prise secteur ou le cordon d'alimentation sont inhabituellement chauds.
- S'il y a une odeur de brûlé ou des sons et vibrations inhabituels.
- Si d'autres anomalies ou un mauvais fonctionnement sont détectés.

2. Pièces et Panneau de commande

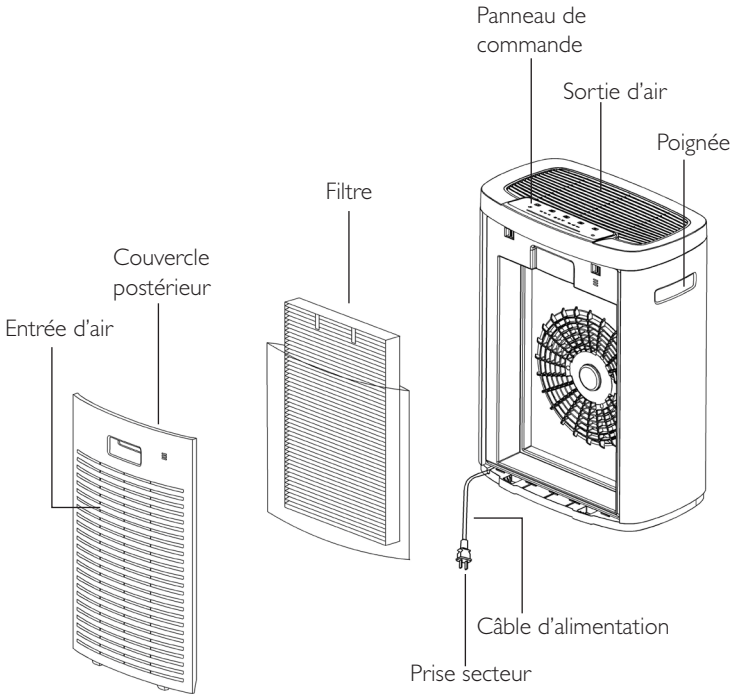

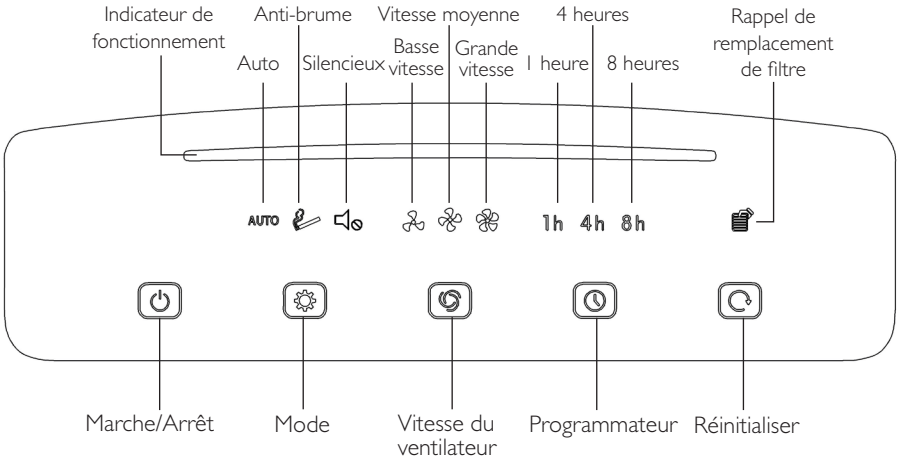

3. Indications pour l'installation

Attention: Veuillez débrancher le purificateur du secteur lorsque vous installez ou remplacez le filtre.

Attention: Le filtre n'est PAS lavable. Veuillez acheter uniquement le filtre de remplacement original FreciousCare pour assurer le rendement du produit et ne pas l'endommager.

1. Veuillez saisir le purificateur. Placez vos doigts dans la rainure du couvercle postérieur et tirez doucement sur le couvercle vers l'extérieur pour l'enlever.

2. (i) **Si vous utilisez le purificateur pour la première fois,** veuillez retirer l'emballage scellé du filtre.

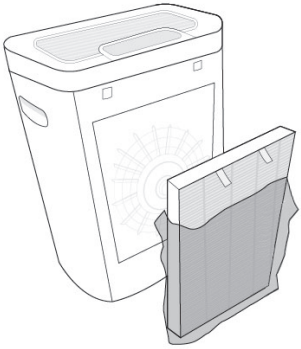

(ii) **Lorsque vous remplacez le filtre,** tenez les poignées du filtre usé et retirez-le du purificateur. Retirez et jetez tout le matériel d'emballage du nouveau filtre.

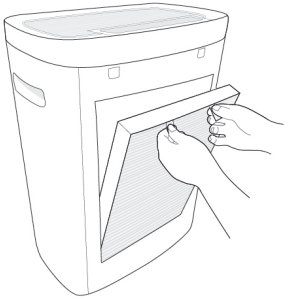

3. Pour insérer le filtre dans le purificateur, placez le filtre dans le boîtier principal avec le côté où il y a les poignées vers l'extérieur.

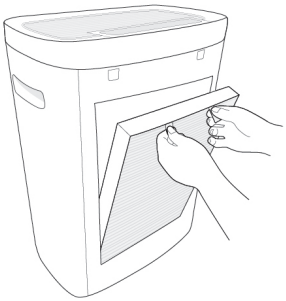

4. Tenez le couvercle postérieur du purificateur, insérez les crochets du bas du couvercle dans les encoches du bas du purificateur, puis poussez le couvercle postérieur contre le purificateur pour rattacher fermement le couvercle.

4. Fonctionnement

4.1 Allumer/Éteindre

1. Avant de raccorder le purificateur à une source d'énergie, veuillez vous assurer que la tension nominale du purificateur soit la même que celle du secteur.

2. Branchez la fiche secteur du purificateur dans une prise d'alimentation.

   Si le bouton MARCHE/ARRÊT sur le panneau de commande s'allume, cela indique que le purificateur est en veille.

3. Touchez le bouton MARCHE/ARRÊT pour allumer le purificateur.

   Le mode de fonctionnement par défaut est le mode AUTO. Il est possible de régler le mode et la vitesse de ventilation à tout moment au moyen des boutons MODE et VITESSE DU VENTILATEUR.

4. Touchez le bouton MARCHE/ARRÊT pour éteindre le purificateur.

4.2 Mode de fonctionnement et Réglages de la vitesse du ventilateur

1. Le mode de fonctionnement par défaut est le mode AUTO lorsque l'on allume le purificateur.

   En mode AUTO, la vitesse du ventilateur du purificateur est contrôlée par une séquence programmée. Si la pièce est sombre, le purificateur passera automatiquement en sommeil (SLEEP) avec la vitesse de ventilateur sur SILENCIEUX et l'indicateur de fonctionnement éteint.

2. Touchez le bouton MODE pour sélectionner le mode ANTI-BRUME ou le mode SILENCIEUX.

   Il est recommandé d'utiliser le mode ANTI-BRUME si l'air est très pollué et le mode SILENCIEUX quand vous avez besoin d'un environnement tranquille.

3. Touchez le bouton VITESSE DU VENTILATEUR pour sélectionner la vitesse de ventilateur désirée.

   En dehors des modes ANTI-BRUME et SILENCIEUX, trois autres vitesses de ventilateur peuvent être choisies – BASSE vitesse, vitesse MOYENNE et GRANDE vitesse.

4.3 Programmateur de fonctionnement

Touchez le bouton PROGRAMMATEUR pour régler les horaires de fonctionnement du purificateur – 1 heure (1h), 4 heures (4h) ou 8 heures (8h).

Le programmateur commencera le compte c rebours une fois qu'il sera réglé et que le voyant correspondant au symbole de temps sera allumé. Le purificateur s'éteindra automatiquement quand le temps de fonctionnement aura atteint le temps programmé, indépendamment du changement du mode de fonctionnement ou delà vitesse du ventilateur pendant cette période.

4.4 Technologie de filtrage

Grâce à l'expertise de plus de 75 ans de MANN+HUMMEL en matière de filtrage, notre technologie de séparation de pointe est extrêmement efficace contre les poussières fines (PM2,5), le formaldéhyde, les bactéries et autres polluants sous forme de particules ou de gaz. Nos filtres emploient une structure de 3 couches qui permet un pré-filtrage, le retrait des composés organiques volatiles (COV) et le Filtrage Haute Performance. La couche de pré-filtrage retire les particules grossières (par ex., les cheveux, la poussière, le pollen) ; une couche supplémentaire de charbon actif très efficace capture les polluants gazeux comme le formaldéhyde, les odeurs déplaisantes et autres contaminants organiques et inorganiques ; le Filtrage Haute Performance retire les particules fines, y compris le PM2,5, la fumée, les bactéries et autres microorganismes.

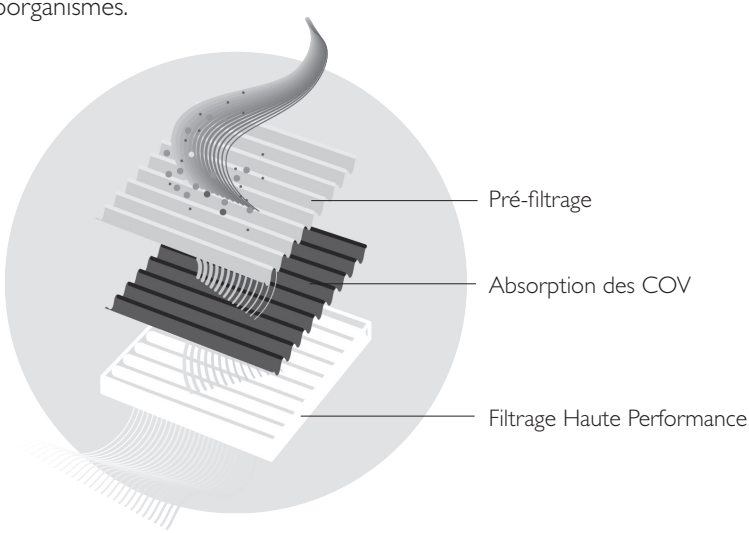

4.5 Rappel du remplacement du filtre et Réinitialisation

Le filtre doit être remplacé lorsque le voyant de remplacement du filtre est allumé. Après avoir changé le filtre, veuillez maintenir le bouton RÉINITILISATION appuyé pendant 5 secondes jusqu'à ce que le voyant de rappel de remplacement de filtre s'éteigne.

5. Entretien

Attention:

- Veuillez ne pas démonter le produit pour éviter les chocs électriques.
- Veuillez débrancher le câble d'alimentation lorsque vous remplacez le filtre ou effectuez l'entretien du produit.
- N'utilisez pas d'agents hautement inflammables comme de l'alcool ou autres solvants pour nettoyer le produit.
- N'immergez jamais le produit dans aucun liquide.
- Assurez-vous que le produit soit complètement sec avant de le brancher à une source d'alimentation.

5.1 Entretien de l'appareil de purification

Si de la poussière s'accumule à la surface de l'appareil de purification, veuillez l'essuyer avec un chiffon doux et sec.

S'il y a des marques sur la surface qui ne peuvent pas être retirées au moyen d'un chiffon doux et sec, essuyez-les avec un chiffon doux trempé dans un détergent domestique doux. N'utilisez pas le produit jusqu'à ce qu'il soit complètement sec.

Nettoyez régulièrement les orifices de sortie d'air avec un chiffon doux et sec afin d'éviter l'accumulation de la poussière à l'intérieur et à l'extérieur du produit.

Attention: Le filtre doit être remplacé lorsque le voyant de rappel de remplacement de filtre est allumé.

Attention: N'essayez pas de nettoyer le filtre de quelque manière que ce soit.

17-J01755 FCI5000_EN_DE_FR_ES_IT_NL.indd 32 16/May/17 9:41

5.2 Remplacement du Filtre

Il est recommandé de remplacer le filtre du Purificateur d'air intérieur FreciousCare après 6-12 mois d'utilisation. Cependant, des conditions environnementales et des fréquences différentes d'utilisation peuvent avoir une influence sur la vie utile du filtre.

Le filtre doit être remplacé quand le voyant du symbole de rappel de remplacement de filtre est allumé. Veuillez acheter uniquement le filtre de remplacement original FreciousCare pour assurer le rendement du purificateur et éviter de l'endommager. Suivez les indications d'installation décrites dans la Section 3 du mode d'emploi pour remplacer le filtre.

Une fois que le filtre a été remplacé, touchez le bouton RÉINITIALISATION et maintenez-le appuyé pendant 5 secondes jusqu'à ce que le voyant de rappel de remplacement s'éteigne.

17-J01755 FCI5000_EN_DE_FR_ES_IT_NL.indd 33 16/May/17 9:41

6. Résolution des problèmes

Si vous avez des problèmes avec le produit, veuillez les résoudre avec les solutions possibles suivantes. Si le purificateur ne fonctionne toujours pas normalement, veuillez contacter notre département de service après-vente.

Problème	Solution possible
Le purificateur ne marche pas.	Le purificateur n'est peut-être pas allumé. Touchez le bouton MARCHE/ARRÊT sur le panneau de contrôle pour allumer le purificateur.
	Assurez-vous que la prise électrique soit bien branchée à une source d'alimentation.
La qualité de l'air ne s'améliore pas, même après une longue période de fonctionnement.	Il est possible que le purificateur soit installé de telle façon qu'il soit bloqué par un objet. Changez la position du purificateur ou retirez l'objet qui fait obstacle.
	Le filtre n'est pas bien installé. Assurez-vous de bien installer le filtre.
	L'espace intérieur où est installé le purificateur est plus grand que la couverture efficace de l'appareil. Il faudra plus longtemps pour purifier l'air dans une pièce plus grande. La surface de couverture maximale du purificateur est de 60 m^2.
Le purificateur émet un bruit inhabituel pendant son fonctionnement.	Il se peut que l'emballage du filtre n'ait pas été retiré. Assurez-vous que tout le matériel d'emballage soit retiré du purificateur.
Le voyant de rappel de remplacement du filtre et le bouton RÉINITIALISATION sont toujours allumés même après que le filtre ait été remplacé et que le bouton RÉINITIALISATION ait été maintenu appuyé.	Enfoncé et maintenez appuyé le bouton RÉINITIALISATION pendant plus longtemps jusqu'à ce que les voyants s'éteignent.
Il ne sort pas d'air des sorties d'air.	Il peut y avoir des objets étrangers qui bloquent l'entrée et/ou la sortie d'air. Retirez tous les objets qui font obstacle.
	Le purificateur n'est peut-être pas allumé. Assurez-vous que la prise électrique soit bien branchée à une source d'alimentation et touchez le bouton MARCHE/ARRÊT pour allumer le purificateur.

17-J01755 FCI5000_EN_DE_FR_ES_IT_NL.indd 34 16/May/17 9:41

Problème	Solution possible
Des odeurs suspectes sont émises par la sortie d'air.	Le filtre peut avoir atteint la fin de sa vie utile en raison d'une pollution sévère. Remplacez le filtre.
Le courant d'air de la sortie d'air est considérablement plus faible qu'avant.	Il se peut que l'emballage du filtre n'ait pas été retiré. Assurez-vous que tout le matériel d'emballage soit retiré du purificateur.

7. Environnement

À la fin de sa vie utile, ne jetez pas l'appareil avec les déchets ménagers normaux, mais apportez-le plutôt à un centre de collecte pour son recyclage. Vous contribuerez ainsi à préserver l'environnement.

17-J01755 FCI5000_EN_DE_FR_ES_IT_NL.indd 36 16/May/17 9:41

Antes de usar

Le agradecemos por haber elegido el purificador de aire para interiores FreciousCare. El purificador de aire para interiores FreciousCare le ofrece, a usted y a su familia, la mejor protección contra una gran variedad de contaminantes del aire característicos de los espacios interiores, por ejemplo, partículas en suspensión de menos de 2,5 micras (también conocidas como PM2,5), bacterias, formaldehido y otros compuestos orgánicos volátiles (COV).

Antes de usar el producto, lea este manual de funcionamiento y siga las instrucciones detenidamente a fin de evitar cualquier accidente.

Disfrute desde ya de un aire más limpio y sano gracias a su flamante purificador de aire.

Garantía y servicio

Alcance de la garantía:

- El producto está previsto para usarse según las instrucciones que aparecen en el manual de funcionamiento.
- El producto debe manipularse apropiadamente según su uso previsto.
- Es obligatorio presentar la factura original de compra y la tarjeta de garantía registrada.

La garantía de MANN+HUMMEL no tendrá validez si el producto está dañado debido a accidentes, errores, desgaste normal por uso o utilización inapropiada.

Por favor, consulte la página web de MANN+HUMMEL en **www.mann-hummel.com** a fin de obtener más información o asistencia. También puede ponerse en contacto con la tienda donde adquirió el producto.

1. Información importante

Precaución: Por favor, respete las directrices e instrucciones siguientes a fin de evitar accidentes o daños a la propiedad.

No utilice el producto ni toque el enchufe con las manos mojadas ya que existe el riesgo de descarga eléctrica.

No moje el producto ya que esto podría ocasionar un cortocircuito y descargas eléctricas.

Mantenga el producto alejado de sustancias inflamables y del fuego.

No utilice el producto si alguna de las piezas está dañada, incluyendo el enchufe, cable de alimentación o la carcasa del purificador. Las piezas dañadas deberán ser reemplazadas por el fabricante o el centro de servicio autorizado a fin de evitar riesgos.

No conecte el producto a la fuente de alimentación si tiene un voltaje nominal diferente al voltaje de la red eléctrica de su localidad, en caso contrario, el producto podría dañarse e incluso provocar un incendio.

No desarme, repare o modifique el producto sin autorización. Una reparación o un desmontaje no autorizados pueden ser la causa de un fallo o de una situación de peligro. Una modificación no autorizada podría ser la causa de una avería e, incluso, de un incendio.

No use alcohol o solventes para limpiar el producto ya que lo dañan y pueden ocasionar descargas eléctricas que entrañan el riesgo de lesiones personales e incendios.

No doble, arrastre, tuerza ni presione el cable de alimentación. Sujete firmemente el enchufe al desconectar el cable de alimentación de la toma de corriente.

No bloquee las entradas y salidas de aire del producto. Una mala circulación de aire afectará el rendimiento del producto.

No introduzca o arroje ningún objeto en las rejillas de ventilación del producto.

No permita que los niños jueguen con el producto. Las tareas de limpieza y mantenimiento no deben ser realizadas por niños sin la supervisión debida.

Desconecte primeramente el producto de la fuente de alimentación antes de abrir la cubierta posterior, instalar o reemplazar los componentes del filtro y limpiar o mover el purificador.

Cualquier persona, incluyendo niños de 8 años en adelante, con las capacidades sensoriales, mentales o físicas reducidas, o que no esté familiarizada con las instrucciones de funcionamiento, no deberá utilizar el producto, **a menos que cuente con la supervisión del responsable por su seguridad.**

El producto no está previsto para sustituir una adecuada ventilación de los espacios interiores, el uso de ventilador o campana extractora al cocinar, o la limpieza frecuente por aspiración de cualquier estancia.

Coloque siempre el producto sobre una superficie plana, nivelada, seca y estable.

Mantenga el cable de alimentación alejado de las zonas de paso para evitar que las personas se tropiecen con él.

No coloque ni utilice el producto en zonas donde el entorno circundante esté mojado o tenga altas temperaturas, por ejemplo, cocinas, cuartos de baño o en áreas con cambios de temperatura significativos a fin de evitar la condensación en el interior del producto.

No coloque ni utilice el producto cerca de electrodomésticos a gas, chimeneas y otros aparatos calefactores.

Deje un espacio libre de al menos 30 cm a ambos lados, detrás y encima del producto a fin de evitar afectar el rendimiento del purificador.

El purificador no elimina el monóxido de carbono (CO) ni el radón (Rn), por lo que no deberá utilizarse en caso de accidentes relacionados con procesos de combustión y productos químicos peligrosos.

El producto incorpora una toma de tierra con fines funcionales únicamente.

Use únicamente el filtro de repuesto original de MANN+HUMMEL previsto para este producto.

Precaución: Desconecte inmediatamente el purificador de la fuente de alimentación en caso de presentarse alguna de las siguientes situaciones.

- El tablero de control no funciona
- El enchufe o el cable de alimentación están anormalmente calientes.
- Olor a quemado o sonidos y vibraciones inusuales.
- Se evidencian otras anomalías y fallos.

2. Piezas y Cuadro de mandos

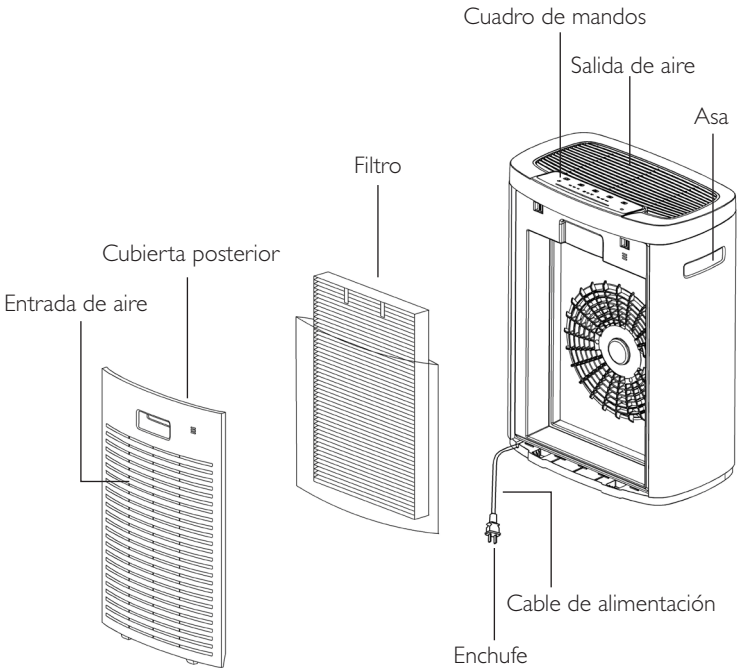

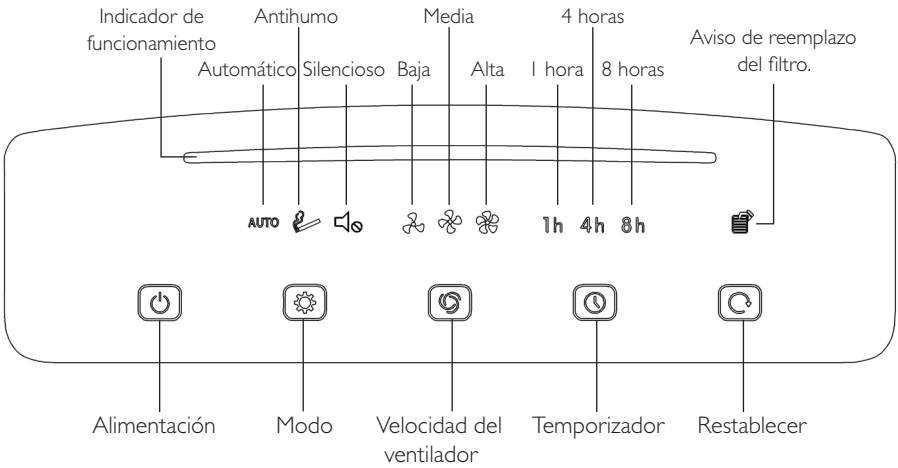

3. Instrucciones de instalación

Precaución: Por favor, desconecte el purificador de la fuente de alimentación al instalar o reemplazar el filtro.

Precaución: El filtro no es lavable. Por favor, utilice únicamente filtros de reemplazo originales de FreciousCare a fin de garantizar el rendimiento y evitar dañar el producto.

1. Sujete el purificador.
   Coloque sus dedos en la hendidura de la cubierta posterior y tire suavemente de ella para extraerla.

2. (i) **Al usar el purificador por primera vez,** retire el envoltorio de sellado del filtro.

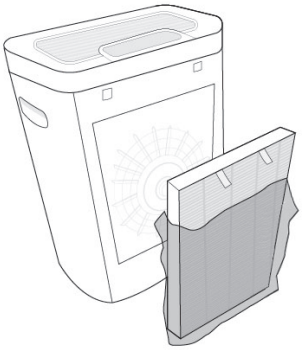

   (ii) Al reemplazar el filtro, sujete las asas del filtro usado y extráigalo del purificador. Retire y deseche todo el material de embalaje del filtro nuevo.

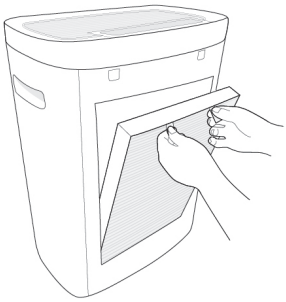

3. Para insertar el filtro en el purificador, coloque el filtro en la carcasa principal, con el lado que tiene las asas hacia el exterior.

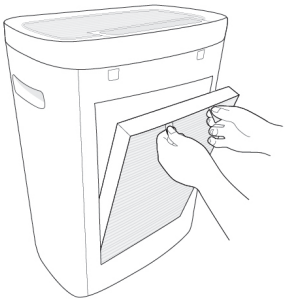

4. Sujete la cubierta posterior del purificador, inserte los ganchos de la parte inferior de la cubierta posterior en las ranuras de la parte inferior del purificador y, finalmente, empuje la cubierta posterior contra el purificador a fin de volver a sujetar firmemente la cubierta posterior.

4. Funcionamiento

4.1 Interruptor de encendido/apagado

1. Antes de conectar el purificador a la fuente de alimentación, asegúrese de que el voltaje nominal del aparato sea el mismo que el de la red eléctrica de su localidad.

2. Conecte el enchufe del purificador a una toma de corriente.

   Si el botón de ALIMENTACIÓN en el tablero de control se enciende, es indicativo de que el purificador está en modo de espera.

3. Pulse el botón de ALIMENTACIÓN para encender el purificador.

   El modo de funcionamiento por defecto es el modo AUTOMÁTICO. El modo y la velocidad del ventilador pueden ajustarse en cualquier momento con los botones MODO y VELOCIDAD DEL VENTILADOR.

4. Pulse el botón de ALIMENTACIÓN para apagar el purificador.

4.2 Ajustes del modo de funcionamiento y de la velocidad del ventilador

1. Ajustes del modo de funcionamiento y de la velocidad del ventilador

   En modo AUTOMÁTICO, la velocidad del ventilador del purificador se controla mediante una secuencia programada. En la oscuridad, el purificador cambiará al modo SUSPENSIÓN automáticamente, con la velocidad del ventilador en modo SILENCIOSO y el indicador de funcionamiento apagado.

2. Pulse el botón MODO para seleccionar el modo ANTIHUMO o el modo SILENCIOSO.

   Se recomienda usar el modo ANTIHUMO cuando el aire esté muy contaminado y el modo SILENCIOSO cuando se requiera un ambiente tranquilo.

3. Pulse el botón VELOCIDAD DEL VENTILADOR para seleccionar la velocidad deseada del ventilador.

   Además del modo ANTIHUMO y del modo SILENCIOSO, es posible seleccionar otras tres velocidades: velocidad BAJA, velocidad MEDIA y velocidad ALTA.

17-J01755 FCI5000_EN_DE_FR_ES_IT_NL.indd 42 16/May/17 9:41

4.3 Temporizador de funcionamiento

Pulse el botón TEMPORIZADOR para establecer el tiempo de funcionamiento del purificador: 1 hora (1 h), 4 horas (4 h) u 8 horas (8 h).

El temporizador iniciará la cuenta atrás al establecer el tiempo de funcionamiento, encendiéndose la luz del indicador del tiempo correspondiente. El purificador se apagará automáticamente una vez transcurrido el tiempo establecido, independientemente de que se haya cambiado el modo de funcionamiento o la velocidad del ventilador durante ese periodo.

4.4 Tecnología de filtración

Haciendo uso de los más de 75 años de pericia en filtración de MANN+HUMMEL, nuestra puntera tecnología de filtración es extraordinariamente eficaz contra las partículas en suspensión de menos de 2,5 micras (PM2.5), formaldehído, bacterias y otras partículas y contaminantes gaseosos. Nuestros filtros disponen de una estructura de 3 capas que proporciona prefiltración, eliminación de compuestos orgánicos volátiles (COV) y filtración de gran rendimiento. La capa de prefiltrado elimina las partículas gruesas (por ejemplo, cabello, polvo, polen); una capa adicional de carbón activado altamente eficaz captura los contaminantes gaseosos, tales como, el formaldehído, olores desagradables y otros contaminantes orgánicos e inorgánicos; la filtración de gran rendimiento elimina las materias de partículas finas, incluyendo las denominadas PM2.5, humo, bacterias y otros microorganismos.

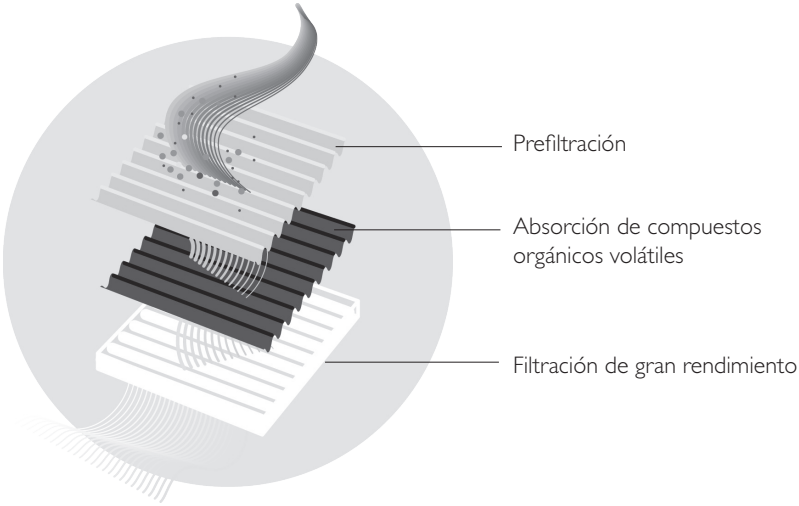

4.5 Aviso de reemplazo del filtro y restablecimiento

Es necesario cambiar el filtro al encenderse la luz de aviso de reemplazo del filtro. Tras haber cambiado el filtro, mantenga pulsado el botón RESTABLECER durante 5 segundos, con lo que deberá apagarse la luz de aviso de reemplazo del filtro.

5. Mantenimiento

Precaución:

- Por favor, no desarme el producto a fin de evitar descargas eléctricas.
- Por favor, desconecte el cable de alimentación antes de reemplazar el filtro o realizar alguna tarea de mantenimiento del producto.
- No use agentes altamente inflamables como el alcohol u otros solventes para limpiar el producto.
- NO submergir en ninguin liquido, NUNCA. Bajo ningún concepto.
- Asegúrese de que el producto esté completamente seco antes de conectarlo firmemente a una fuente de alimentación.

5.1 Mantenimiento del equipo purificador

En caso de acumulación de polvo en la superficie del equipo purificador, limpie el polvo con un paño suave y seco.

En caso de marcas en la superficie que no puedan eliminarse con un paño suave y seco, límpielas con un paño suave humedecido con un detergente suave de uso doméstico. No utilice el producto hasta que esté completamente seco.

Limpie periódicamente las rejillas de salida de aire con un paño suave y seco a fin de evitar la acumulación de polvo en el interior y exterior del producto.

Caution: Es necesario cambiar el filtro al encenderse la luz de aviso de reemplazo del filtro.

Precaución: No intente limpiar el filtro de ninguna manera.

17-J01755 FCI5000_EN_DE_FR_ES_IT_NL.indd 44 16/May/17 9:41

5.2 Sustitución del elemento filtrante

Se recomienda cambiar el filtro del purificador de aire para interiores FreciousCare cada 6-12 meses de uso. Sin embargo, la vida útil del filtro varía en función de las condiciones ambientales y la frecuencia de uso.

Es necesario cambiar el filtro al encenderse la luz de aviso de reemplazo del filtro. Por favor, utilice únicamente filtros de reemplazo originales FreciousCare a fin de garantizar el rendimiento y evitar dañar el purificador. Siga las instrucciones de instalación descritas en la sección 3 del manual de funcionamiento para reemplazar el filtro.

Tras haber reemplazado el filtro, mantenga pulsado el botón RESTABLECER durante 5 segundos, con lo que deberá apagarse la luz de aviso de reemplazo del filtro.

17-J01755 FCI5000_EN_DE_FR_ES_IT_NL.indd 45 16/May/17 9:41

6. Solución de problemas

En caso de cualquier problema con el producto, trate de resolverlo mediante las siguientes posibles soluciones. De no poder restablecer el funcionamiento normal del purificador, póngase en contacto con nuestro departamento de servicio posventa.

Problema	Posible solución
El purificador no funciona.	Es posible que el purificador no esté encendido. Pulse el botón de ALIMENTACIÓN en el tablero de control para encender el purificador.
	Asegúrese de que el enchufe esté conectado firmemente a una fuente de alimentación.
La calidad del aire no mejora, incluso tras un largo periodo de funcionamiento.	El purificador puede estar colocado en una posición bloqueada por objetos. Cambie la posición del purificador o retire cualquier objeto que esté causando la obstrucción.
	El filtro no está instalado correctamente. Asegúrese de que el filtro esté correctamente instalado.
	El purificador está colocado en un espacio interior mayor que el área de cobertura efectiva del purificador. Las estancias más grandes requieren de un mayor periodo para purificar el aire. El área máxima de cobertura del purificador es de 60 m^2.
El purificador emite un ruido inusual durante el funcionamiento.	Es posible que no haya retirado el envoltorio del filtro. Asegúrese de haber retirado todo el material de embalaje del purificador.
La luz de aviso de reemplazo del filtro y el botón RESTABLECER permanecen encendidos aún después de haber reemplazado el filtro y de haber mantenido pulsado el botón RESTABLECER.	Pulse y mantenga pulsado el botón RESTABLECER durante más tiempo, hasta que las luces se apaguen.
No sale aire de los conductos de ventilación.	Podría haber objetos extraños bloqueando los conductos de ventilación de entrada y/o salida. Retire cualquier objeto obstruyendo los conductos de ventilación.
	Es posible que el purificador no esté encendido. Asegúrese de que el enchufe esté conectado firmemente a la fuente de alimentación y pulse el botón ALIMENTACIÓN para encender el purificador.

Problema	Posible solución
La salida de aire emite olores sospechosos.	El filtro puede haber llegado al final de su vida útil debido a una fuerte contaminación. Reemplace el filtro.
El flujo de aire a nivel de la rejilla de salida es significativamente más débil que antes.	Es posible que no haya retirado el envoltorio del filtro. Asegúrese de haber retirado todo el material de embalaje del purificador.

7. Medioambiente

No deseche el aparato junto con la basura doméstica ordinaria al final de su vida útil. Deposítelo en un punto de recogida oficial para su reciclado. Al hacerlo, contribuirá a preservar el medioambiente.

17-J01755 FCI5000_EN_DE_FR_ES_IT_NL.indd 48 16/May/17 9:42

Prima dell'uso

Grazie per aver acquistato il purificatore d'aria per interni FreciousCare.
Il purificatore d'aria per interni FreciousCare garantisce a voi e alla vostra famiglia la migliore protezione contro una serie di agenti inquinanti dell'aria in ambienti al chiuso come PM2.5, batteri, formaldeide, ed altre sostanze chimiche volatili (VOC).

Prima di utilizzare il prodotto, si prega di leggere il presente manuale d'uso e di seguire attentamente le istruzioni per prevenire qualunque incidente.

Iniziate a godervi il vostro nuovo purificatore d'aria per un'aria più pulita e più sana.

Garanzia e Manutenzione

Ambito di applicazione della garanzia:

- il prodotto deve essere utilizzato conformemente alle istruzioni contenute nel manuale d'uso;
- il prodotto deve essere utilizzato adeguatamente secondo la destinazione d'uso;
- É necessario presentare la ricevuta di acquisto originale e la scheda di registrazione della garanzia.

La garanzia MANN+HUMMEL non è valida se il prodotto risulta danneggiato a seguito di incidenti, errori, normale usura e rottura, o in caso di utilizzo inadeguato.

Consultare il sito MANN+HUMMEL su **www.mann-hummel.com** per ulteriori informazioni o assistenza. Potete inoltre contattare il punto vendita al dettaglio dove avete effettuato l'acquisto del prodotto.

1. Informazioni importanti

Attenzione: Per prevenire incidenti o danni alla proprietà, si prega di attenersi alle direttive e alle istruzioni sottoriportate.

Non azionare il prodotto o toccare la presa della corrente con le mani bagnate perché potreste prendere la scossa.

Non bagnare il prodotto, poiché ciò potrebbe provocare cortocircuiti e scosse elettriche.

Tenere il prodotto lontano da sostanze infiammabili o da focolai d'incendio.

Non azionare il prodotto se uno qualunque dei componenti, tra cui la spina di alimentazione, il cavo di alimentazione o il corpo del purificatore risulta danneggiato.
I componenti danneggiati devono essere sostituiti dal costruttore o da un centro di manutenzione autorizzato per evitare pericoli.

Non collegare il prodotto ad una fonte di corrente, se la tensione nominale del prodotto differisce da quella della rete elettrica locale, poiché ciò potrebbe provocare un incendio o il danneggiamento del prodotto.

Non smontare, riparare o modificare il prodotto senza autorizzazione. Lo smontaggio o la riparazione non autorizzati possono provocare un cedimento e mettere a rischio il prodotto. Le modifiche non autorizzate possono produrre incendi o rotture.

Non utilizzare alcol o solventi per pulire il prodotto poiché ciò danneggerà il prodotto o provocherà scosse elettriche che possono comportare ferite o incendi, ecc.

Non piegare, trascinare, torcere o esercitare pressione sul cavo elettrico. Tenere saldamente la spina di alimentazione quando si scollega il cavo dalla presa.

Non bloccare gli ingressi e le uscite dell'aria del prodotto. Una scarsa circolazione dell'aria influirà sulla prestazione del prodotto.

Non inserire o gettare nessun oggetto nelle bocchette d'aria del prodotto.

Non permettere ai bambini di giocare con il prodotto. La pulizia e la manutenzione del prodotto non dovrà essere eseguita da bambini in assenza di supervisione.

Scollegare il prodotto dalla corrente in primo luogo prima di aprire il coperchio posteriore, di installare o di sostituire i componenti del filtro, di pulire o di spostare il purificatore.

Se non in presenza di una persona responsabile preposta alla supervisione della loro incolumità, le persone, tra cui i bambini di 8 anni e di età superiore, con facoltà sensoriali, mentali e fisiche ridotte, o che non siano pratiche del manuale d'uso, non possono azionare il prodotto.

Il prodotto non è destinato a sostituire un'adeguata ventilazione interna, l'uso di un ventilatore o di una cappa aspirante quando si cucina, né di una regolare pulizia con aspirapolvere dello spazio interno.

Il prodotto deve sempre essere collocato su una superficie piana, piatta, asciutta e stabile.

Tenere il cavo elettrico lontano dal passaggio per evitare che le persone vi si incespichino.

Non mettere o azionare il prodotto in un contesto ambientale bagnato o ad alta temperatura, come cucina, bagno o in aree in cui si verificano notevoli sbalzi di temperatura, per prevenire la formazione di condensa all'interno del prodotto.

Non posizionare né azionare il prodotto in prossimità di elettrodomestici a gas, di camini e di altri elettrodomestici preposti al riscaldamento.

Lasciare uno spazio libero di almeno 30 cm su entrambi i lati, dietro e al di sopra del prodotto per evitare che ciò abbia un impatto sulla prestazione del purificatore.

Il purificatore non elimina il monossido di carbonio (CO) né il radon (Rn) e non si deve usare in caso di incidenti che implichino processi di combustione e prodotti chimici pericolosi.

Il prodotto è dotato di un collegamento di messa a terra solo per finalità funzionali.

Utilizzare soltanto il filtro di sostituzione originale di MANN+HUMMEL che è destinato a tale prodotto.

Avvertenza: Scollegare immediatamente il purificatore dalla fonte di alimentazione nel caso in cui si verifichino le seguenti condizioni.

- Se il pannello di controllo non funziona.
- Se la spina di alimentazione è insolitamente calda.
- Se c'è odore di bruciato o in presenza di suoni e vibrazioni anomali.
- Se sono presenti altre anomalie e malfunzionamenti.

2. Componenti e Pannello di Controllo

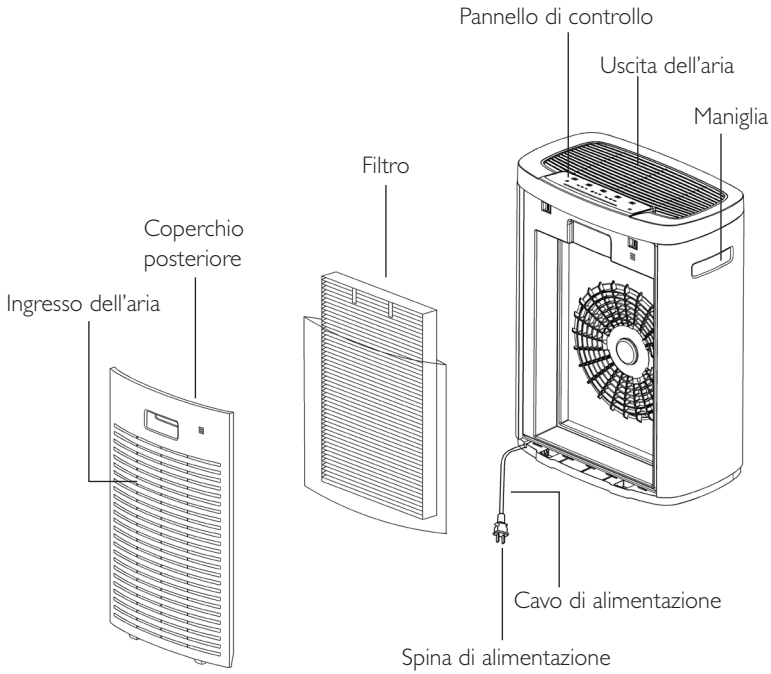

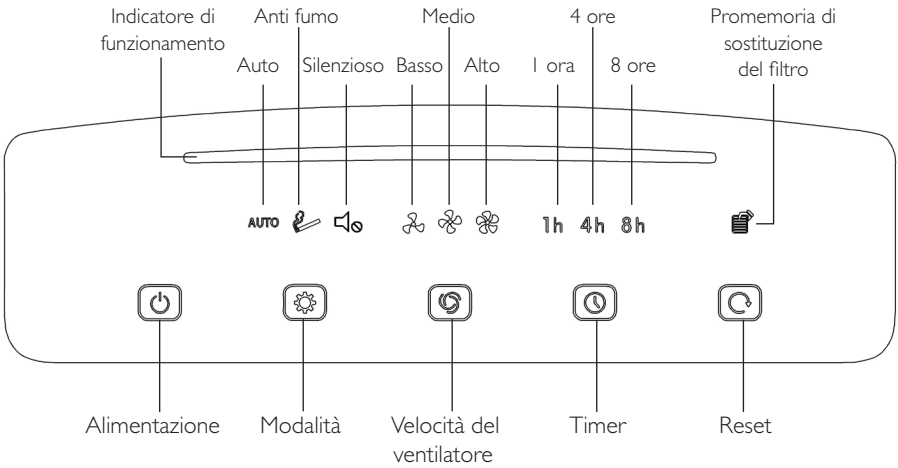

3. Istruzioni d'installazione

Avvertenza: Si prega di scollegare il purificatore dalla fonte di alimentazione quando si installa o si sostituisce il filtro.

Avvertenza: Il filtro NON è lavabile. Si prega di acquistare soltanto filtri di ricambio originali FreciousCare per garantire la prestazione ed evitare di danneggiare il prodotto.

1. Tenere saldamente il purificatore. Mettere le dita nella scanalatura del coperchio posteriore e tirare delicatamente il coperchio posteriore verso l'esterno per rimuoverlo.

2. (i) **Quando si usa il purificatore per la prima volta,** si prega di rimuovere l'imballo sigillato del filtro.

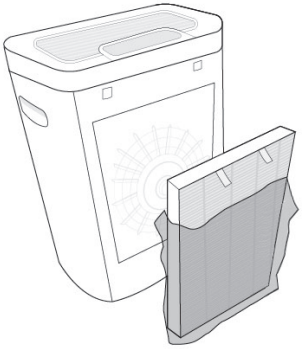

(ii) **Quando si sostituisce il filtro,** tenere le maniglie del filtro usato ed estrarlo dal purificatore. Rimuovere ed eliminare tutto il materiale d'imballo dal nuovo filtro.

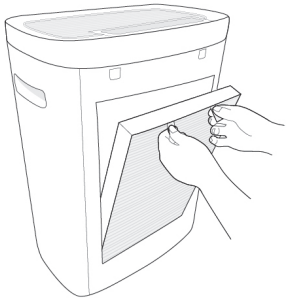

3. Per inserire il filtro nel purificatore, mettere il filtro nell'alloggiamento principale con il lato su cui sono presenti le maniglie rivolto verso l'esterno.

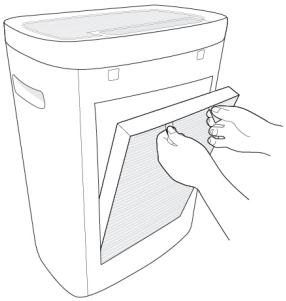

4. Tenere il coperchio posteriore del purificatore, inserire gli agganci inferiori del coperchio posteriore nelle fessure inferiori del purificatore, quindi spingere il coperchio posteriore contro il purificatore per riagganciare saldamente il coperchio posteriore.

4. Funzionamento

4.1 Accensione/Spegnimento

1. Prima di collegare il purificatore alla fonte di alimentazione, accertarsi che la tensione nominale del purificatore sia la stessa della rete elettrica locale.

2. Collegare la spina di alimentazione del purificatore ad una presa di corrente.

   Se il pulsante POWER sul pannello di controllo si illumina, ciò sta ad indicare che il purificatore è in standby.

3. Toccare il pulsante POWER per accendere il purificatore.

   La modalità di funzionamento predefinita è la modalità AUTO. La modalità di funzionamento e la velocità del ventilatore si possono regolare in qualunque momento con i pulsanti MODE e FAN SPEED.

4. Toccare il pulsante POWER per spegnere il purificatore.

4.2 Modalità di Funzionamento e Impostazioni di Velocità del Ventilatore

1. La modalità di funzionamento predefinita è la modalità AUTO quando il purificatore è acceso.

   In modalità AUTO, la velocità del ventilatore del purificatore è controllata da una sequenza programmata. Se la stanza è buia, il purificatore si commuta in automatico sull'impostazione SLEEP, con una velocità del ventilatore SILENT e l'indicatore di funzionamento spento.

2. Toccare il pulsante MODE per selezionare la modalità ANTI-HAZE (anti fumo) o la modalità SILENT (silenzioso).

   Si consiglia di utilizzare la modalità ANTI-HAZE quando l'aria è molto inquinata e la modalità SILENT quando volete un ambiente tranquillo.

3. Toccare il pulsante FAN SPEED per selezionare la velocità del ventilatore che desiderate.

   Oltre alla modalità ANTI-HAZE e alla modalità SILENT, si possono scegliere altre velocità del ventilatore – velocità LOW (bassa), MEDIUM (media) e HIGH (alta).

17-J01755 FCI5000_EN_DE_FR_ES_IT_NL.indd 54 16/May/17 9:42

4.3 Temporizzatore

Toccare il pulsante TIMER per impostare il tempo di funzionamento del purificatore – 1 ora (1h), 4 ore (4h) oppure 8 ore (8h).

Il timer fa il conto alla rovescia non appena il temporizzatore è impostato e la luce con il simbolo del tempo corrispondente è accesa. Il purificatore si spegnerà automaticamente quando il tempo di funzionamento raggiunge il tempo predefinito, indipendentemente dal fatto che la modalità di funzionamento o la velocità del ventilatore siano state modificate durante tale lasso di tempo.

4.4 Tecnologia di filtrazione

Basandosi sull'esperienza di oltre 75 anni maturata da MANN+HUMMEL nel campo della filtrazione, la nostra tecnologia di separazione di primordine è estremamente efficace contro le polveri sottili (PM2.5), la formaldeide, i batteri ed altre particelle o gas inquinanti. I nostri filtri utilizzano una struttura a 3 strati che assicura la prefiltrazione, la rimozione di composti organici volatili (VOC) ed una Filtrazione ad Alte Prestazioni. Lo strato di prefiltrazione rimuove le particelle grossolane (per esempio peli, polvere, polline); uno strato aggiuntivo di carbone attivo estremamente efficace cattura gli inquinanti gassosi come la formaldeide, gli odori sgradevoli ed altri contaminanti organici e inorganici; la Filtrazione ad Alte Prestazioni rimuove il particolato fine tra cui il PM2.5, il fumo, i batteri e altri microrganismi.

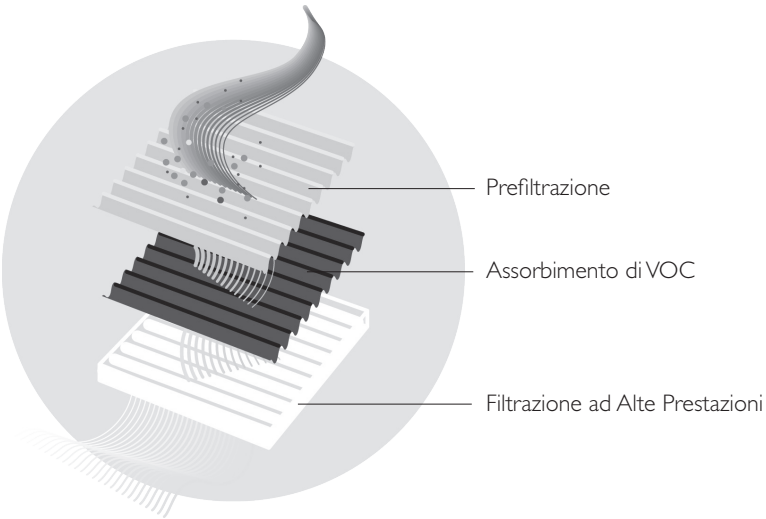

4.5 Promemoria di sostituzione del filtro e reset

Quando la luce di promemoria di sostituzione del filtro si accende si deve sostituire il filtro. Una volta sostituiti i filtri, si prega di tenere premuto il pulsante RESET per 5 secondi finché la luce di promemoria di sostituzione del filtro non si spegne.

5. Manutenzione

Avvertenza:

- Si prega di non smontare il prodotto per evitare scosse elettriche.
- Si prega di scollegare il cavo di alimentazione quando si sostituisce il filtro o si esegue la manutenzione sul prodotto.
- Non utilizzare agenti altamente infiammabili come alcol o altri solventi per pulire il prodotto.
- Non immergere mai il prodotto in nessun liquido.
- Accertarsi che il prodotto sia completamente asciutto prima di collegarlo saldamente ad una fonte di alimentazione.

5.1 Manutenzione del Dispositivo Purificatore

Se si accumula polvere sulla superficie del dispositivo purificatore, rimuoverla con un panno morbido e asciutto.

Qualora siano presenti segni sulla superficie che non si possono rimuovere con un panno morbido e asciutto, pulirli con un panno morbido imbevuto in un detersivo per la casa delicato. Non utilizzare il prodotto finché questo non sia completamente asciutto.

Pulire con regolarità le bocchette di uscita dell'aria con un panno morbido e asciutto per prevenire l'accumulo di polvere sulla parte interna ed esterna del prodotto.

Avvertenza: Il filtro si deve sostituire quando la luce del promemoria di sostituzione del filtro si accende

Avvertenza: Non tentare in nessun modo di pulire il filtro.

5.2 Sostituzione del filtro

Si consiglia di sostituire il filtro del purificatore d'aria per interni FreciousCare dopo 6-12 mesi d'utilizzo. Condizioni ambientali e frequenze d'impiego differenti possono tuttavia influenzare la durata del filtro.

Quando la luce del promemoria di sostituzione del filtro si accende si deve sostituire il filtro. Si prega di acquistare soltanto filtri di ricambio originali FreciousCare per garantire la prestazione ed evitare di danneggiare il purificatore. Seguire le istruzioni d'installazione descritte nella Sezione 3 del manuale d'uso per sostituire il filtro.

Una volta sostituito il filtro, si prega di tenere premuto il pulsante RESET per 5 secondi finché la luce di promemoria di sostituzione del filtro non si spegne.

17-J01755 FCI5000_EN_DE_FR_ES_IT_NL.indd 57 16/May/17 9:42

6. Risoluzione dei problemi

Se avete problemi con il prodotto, consultate la sezione risoluzione dei problemi con le seguenti soluzioni possibili. Se il purificatore continua a non funzionare normalmente, si prega di contattare la nostra divisione di servizio post vendita.

Problema	Soluzione possibile
Il purificatore non funziona.	Il purificatore potrebbe non essere acceso. Premere il pulsante POWER sul pannello di controllo per accendere il purificatore.
	Accertarsi che la spina sia saldamente connessa ad una fonte di alimentazione.
La qualità dell'aria non migliora, anche dopo lunghi periodi di funzionamento.	Il purificatore potrebbe essere installato in una posizione ostruita da oggetti. Cambiare la posizione del purificatore o rimuovere qualunque oggetto che costituisce ostruzione.
	Il filtro non è installato correttamente. Accertarsi che il filtro sia installato adeguatamente.
	Lo spazio interno in cui è installato il purificatore è maggiore dell'area di copertura effettiva del purificatore. In un ambiente di maggiori dimensioni il purificatore impiegherà più tempo per purificare. L'area di portata massima del purificatore è di 60 m^2.
Durante il funzionamento il purificatore emette un suono insolito.	L'imballo del filtro potrebbe non essere stato rimosso. Accertarsi che il materiale d'imballo sia stato eliminato dal purificatore.
La luce di promemoria di sostituzione del filtro e il pulsante RESET sono ancora accesi anche a sostituzione avvenuta del filtro e dopo che è stato premuto il pulsante RESET.	Toccare e tenere premuto il pulsante RESET per un tempo maggiore finché le luci non si spengono.
Non fuoriesce aria dalle bocchette dell'aria.	Potrebbero essere presenti corpi estranei che bloccano la bocchetta di ingresso dell'aria e/o le bocchette d'uscita. Rimuovere qualsiasi oggetto che costituisce ostruzione.
	Il purificatore potrebbe non essere acceso. Accertarsi che la spina sia saldamente connessa ad una una fonte di alimentazione e toccare il pulsante POWER per accendere il purificatore.

Problema	Soluzione possibile
L'uscita dell'aria emette odori sospetti.	Il filtro potrebbe aver raggiunto la fine della propria durata a causa del forte inquinamento. Sostituire il filtro.
Il flusso dell'aria dall'uscita dell'aria è decisamente meno potente di prima.	L'imballo del filtro potrebbe non essere stato rimosso. Accertarsi che il materiale d'imballo sia stato eliminato dal purificatore.

7. Ambiente

Non gettare il dispositivo nei rifiuti domestici al termine della propria vita, conferirlo invece in un punto di raccolta ufficiale di riciclaggio. Facendo ciò, contribuirete a proteggere l'ambiente.

17-J01755 FCI5000_EN_DE_FR_ES_IT_NL.indd 60 16/May/17 9:42

Voor gebruik

Hartelijk dank voor het kopen van de luchtreiniger van FreciousCare. De luchtreiniger van FreciousCare biedt u en uw gezin de beste bescherming tegen een verscheidenheid van luchtverontreinigende stoffen binnenshuis, zoals PM2.5, bacteriën, formaldehyde en andere vluchtige organische stoffen (VOS).

Lees voordat u het product gebruikt eerst deze gebruikershandleiding door en volg de instructies nauwkeurig op om een ongeval te voorkomen.

Begin te genieten van uw gloednieuwe luchtreiniger voor een schonere en gezondere lucht.

Garantie en onderhoud

Reikwijdte van de garantie:

- Het product wordt gebruikt overeenkomstig de instructies in de gebruikershandleiding;
- het product wordt op de juiste manier gebruikt in overeenstemming met het beoogde gebruik;
- de originele aankoopbon en het geregistreerde garantiebewijs moeten getoond worden.

De MANN+HUMMEL garantie geldt niet indien het product beschadigd is als gevolg van ongelukken, fouten, normale slijtage, of onjuist gebruik.

Raadpleeg de MANN+HUMMEL website op **www.mann-hummel.com** voor meer informatie of hulp. U kunt ook contact opnemen met de winkel waar u het product heeft gekocht.

1. Belangrijke informatie

Waarschuwing: om ongelukken of schade aan eigendommen te voorkomen, moet u de onderstaande richtlijnen en instructies opvolgen.

Gebruik het product niet of raak de stekker niet aan wanneer u natte handen heeft omdat u hierdoor een elektrische schok zou kunnen krijgen.

Zorg ervoor dat het product niet nat wordt omdat dit kortsluiting en elektrische schokken zou kunnen veroorzaken.

Houd het product uit de buurt van brandbare stoffen of vuur.

Gebruik het product niet als een onderdeel, zoals de stekker, stroomkabel of het hoofdbestanddeel van de luchtreiniger beschadigd is. De beschadigde onderdelen moeten door de fabrikant of door een erkend servicecentrum vervangen worden zodat gevaarlijke situaties voorkomen worden.

Sluit het product niet aan op een voedingsbron als de nominale spanning van het product verschilt van de plaatselijke netspanning omdat dit kan leiden tot brand of beschadiging van het product.

Haal het product niet uit elkaar, repareer of wijzig het product niet zonder daarvoor toestemming te hebben verkregen. Het onbevoegd demonteren of repareren kan tot storingen leiden en een gevaarlijke situatie veroorzaken. Het aanbrengen van ongeoorloofde veranderingen kan tot brand of defecten leiden.

Gebruik geen alcohol of oplosmiddelen om het product te reinigen omdat hierdoor het product beschadigd kan worden. Het kan tevens een elektrische schok veroorzaken wat tot verwondingen of brand enz. zou kunnen leiden.

Zorg ervoor dat de stroomkabel nooit gebogen, versleept, verdraaid of onder druk komt te staan. Houd de stekker stevig vast wanneer u de stekker uit het stopcontact haalt.

Blokkeer nooit de openingen voor de luchttoevoer en -afvoer van het product! Slechte luchtcirculatie zal de prestaties van het product beïnvloeden.

Steek of gooi geen voorwerpen in de ventilatieopeningen van het product.

Laat kinderen niet met het product spelen. Reiniging en onderhoud van het product mag niet door kinderen zonder toezicht verricht worden.

Haal de stekker uit het stopcontact voordat u de achterklep opent, de filtercomponenten installeert of vervangt, de luchtreiniger schoonmaakt of verplaatst.

Tenzij onder toezicht van personen die verantwoordelijk zijn voor hun veiligheid, mogen personen, met inbegrip van kinderen van 8 jaar en ouder, met verminderde zintuiglijke, mentale en fysieke capaciteiten, of die niet bekend zijn met deze gebruiksaanwijzingen, dit product niet gebruiken.

Het product is niet bedoeld als vervanging van een goede ventilatie binnenshuis, het gebruik van een ventilator of wasemkap tijdens het koken, of voor het regelmatig stofzuigen van een overdekte ruimte.

Het product moet altijd op een vlakke, gelijkmatige, droge en stabiele ondergrond staan.

Houd de stroomkabel uit de buurt van het looppad om te voorkomen dat mensen over de stroomkabel zullen struikelen.

Plaats of gebruik het product niet in ruimtes met een hoge vochtigheid of een hoge temperatuur, zoals de keuken, badkamer of in ruimtes met aanzienlijke temperatuursveranderingen. Er moet voorkomen worden dat er condensatie in het product ontstaat.

Plaats of gebruik het product niet in de buurt van gastoestellen, openhaarden en andere verwarmingsapparatuur.

Laat aan weerszijden een ruimte vrije van minstens 30 cm, alsmede aan de achter- en bovenkant van het product om ervoor te zorgen dat de luchtreiniger goede prestaties kan leveren.

De luchtreiniger verwijdert geen koolmonoxide (CO) of radon (Rn) en mag niet gebruikt worden in geval van ongevallen waar verbrandingsprocessen en gevaarlijke chemische stoffen bij betrokken zijn.

Het product beschikt over een geaarde aansluiting, uitsluitend voor functionele doeleinden.

Gebruik alleen de originele vervangingsfilter van MANN+HUMMEL die speciaal bedoeld is voor dit product.

Waarschuwing: haal bij een van de volgende scenario's onmiddellijk de stekker uit het stopcontact.

- Als het bedieningspaneel niet werkt.
- Als de stekker of het snoer ongewoon warm is.
- Bij een brandlucht of bij ongebruikelijke geluiden en/of trillingen.
- Als er zich andere afwijkingen en storingen voordoen.

2. Onderdelen en bedieningspaneel

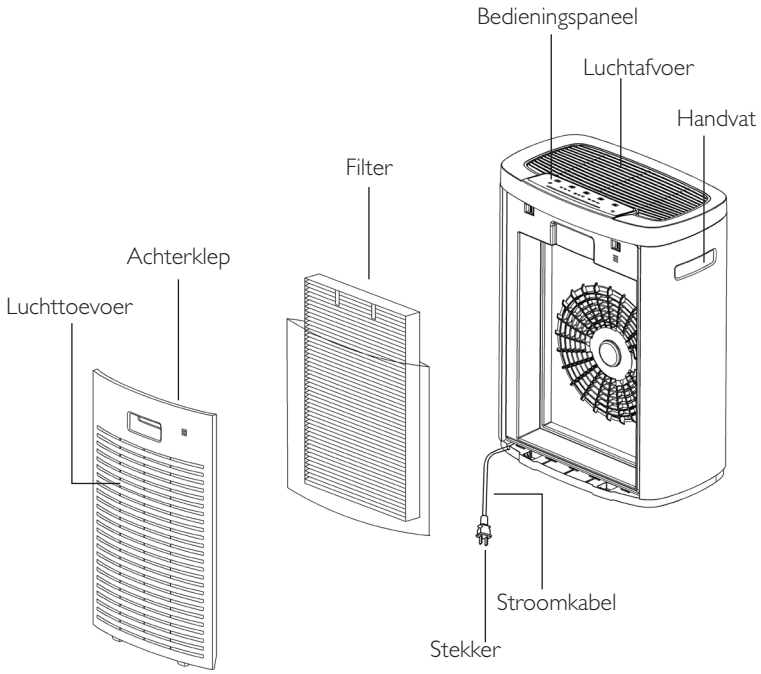

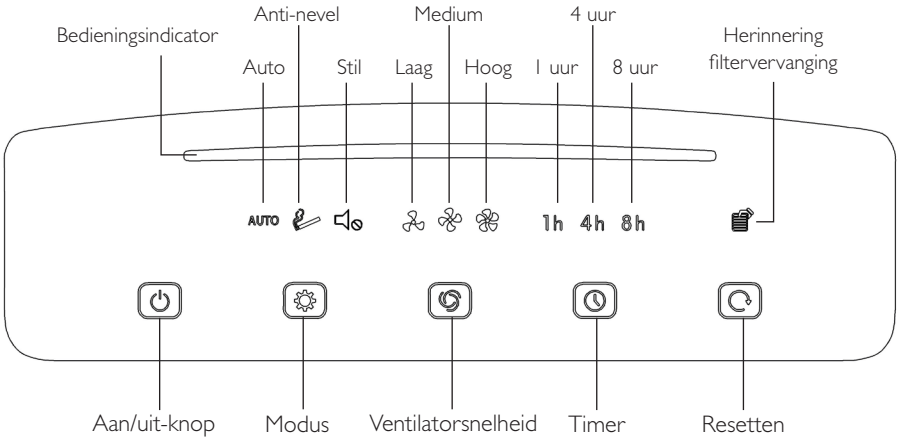

3. Installatierichtlijnen

Waarschuwing: haal de stekker van de luchtreiniger uit het stopcontact wanneer u de filter installeert of vervangt.

Waarschuwing: de filter kan NIET gewassen worden. Koop alleen de originele vervangingsfilters van FreciousCare om goede prestaties te garanderen en te voorkomen dat het product beschadigd raakt.

1. Houd de luchtreiniger goed vast. Plaats uw vingers in de groef van de achterklep en trek voorzichtig aan de achterklep om deze te verwijderen.

2. (i) **Wanneer u de luchtreiniger voor de eerste keer gebruikt** moet u de verzegelde verpakking van het filter verwijderen.

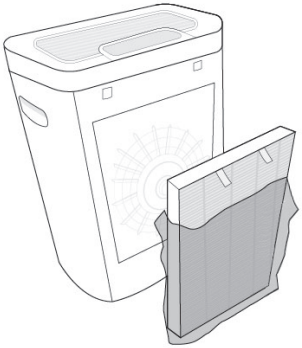

(ii) **Houd tijdens het verwisselen van het filter** de handvatten van het oude filter vast en verwijder het uit de luchtreiniger. Verwijder al het verpakkingsmateriaal van het nieuwe filter en gooi het weg.

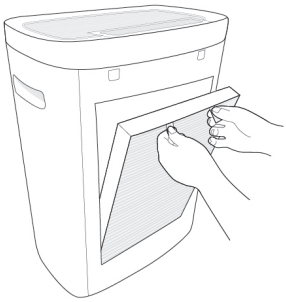

3. Om het filter in de luchtreiniger te plaatsen, plaatst u de filter in de hoofdbehuizing. De zijde waar de handgrepen zich bevinden moet naar buiten gericht zijn.

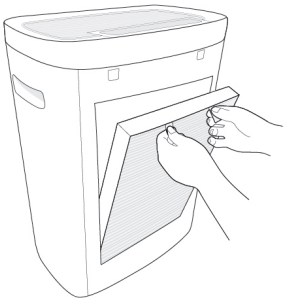

4. Houd de achterklep van de luchtreiniger vast, plaats de onderste haken van de achterklep in de onderste gleuven van de luchtreiniger, en druk vervolgens de achterklep tegen de luchtreiniger aan zodat de achterklep stevig teruggeplaatst wordt.

4. Bediening

4.1 Aan-/uitzetten

1. Voordat u de luchtreiniger op het elektriciteitsnetwerk aansluit moet u controleren dat de nominale spanning van de luchtreiniger gelijk is aan die van het plaatselijke netwerk.

2. Steek de stekker van de luchtreiniger in een stopcontact.

   Als het lichtje van de AAN/UIT-knop op het bedieningspaneel oplicht, betekent dit dat de luchtreiniger in stand-by staat.

3. Druk op de AAN/UIT-knop om de luchtreiniger aan te zetten.

   De standaard bedieningsmodus is AUTO. De modus en de ventilatorsnelheid kunnen op elk gewenst moment aangepast worden met behulp van de knoppen MODUS en VENTILATORSNELHEID.

4. Druk op de AAN/UIT-knop om de luchtreiniger uit te zetten.

4.2 Instellingen bedieningsmodus en ventilatorsnelheid

1. De standaard bedieningsmodus is AUTO wanneer de luchtreiniger aangezet wordt.

   In de AUTO-modus wordt de ventilatorsnelheid van de luchtreiniger geregeld door een geprogrammeerde sequentie. Als de kamer donker is zal de luchtreiniger automatisch overschakelen naar de SLAAP-modus, met een STILLE ventilatorsnelheid en met de bedieningsindicator uitgeschakeld.

2. Druk op de MODUS-knop om de ANTI-NEVEL-modus of de STILLE-modus te selecteren.

   Aanbevolen wordt om de ANTI-NEVEL-modus te gebruiken wanneer de lucht sterk vervuild is en om de STILLE-modus te gebruiken wanneer u behoefte heeft aan een rustige omgeving.

3. Druk op de knop voor de VENTILATORSNELHEID en selecteer de gewenste ventilatorsnelheid.

   Naast de ANTI-NEVEL en STILLE-modus, bestaan er nog drie andere ventilatorsnelheden: LAAG, MEDIUM en HOOG.

17-J01755 FCI5000_EN_DE_FR_ES_IT_NL.indd 66 16/May/17 9:42

4.3 Timer

Druk op de TIMER-knop om de looptijd van de luchtreiniger in te stellen – 1 uur (1u), 4 uur (4u) of 8 uur (8u).

De timer zal beginnen met aftellen zodra de timer is ingesteld en het lichtje van het bijbehorende tijdsymbool brandt. De luchtreiniger zal zich automatisch uitschakelen zodra de vastgestelde tijdsduur is verstreken, ongeacht of de bedieningsmodus of de ventilatorsnelheid gedurende deze periode gewijzigd is.

4.4 Filtratietechnologie

Door gebruik te maken van de meer dan 75 jaar lange ervaring van MANN+HUMMEL op het gebied van filtratie, is onze geavanceerde scheidingstechnologie zeer effectief tegen fijne stofdelen (PM2.5), formaldehyde, bacteriën en andere verontreinigende gassen en deeltjes. Onze filters maken gebruik van een structuur bestaande uit drie lagen die zorgen voor voorfiltratie, verwijdering van vluchtige organische verbindingen (VOS) en hoogwaardige filtratie. De laag voor voorfiltratie verwijdert de grove deeltjes (bijv. haar, stof en stuifmeel); een toegevoegde laag van zeer efficiënte actieve koolstof vangt de verontreinigende gassen zoals formaldehyde, onaangename geuren en andere organische en anorganische verontreinigende stoffen; de hoogwaardige filtratie verwijdert de fijne stofdeeltjes, met inbegrip van PM2.5, rook, bacteriën en andere micro-organismen.

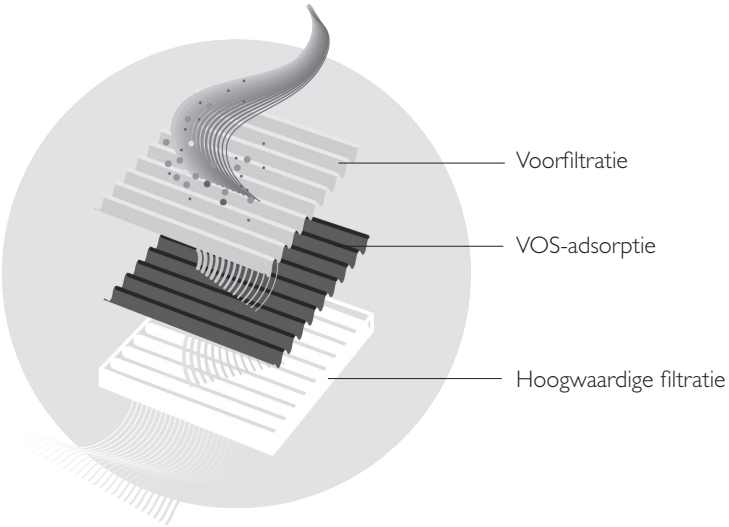

4.5 Herinnering filtervervanging en resetten

Het filter moet vervangen worden wanneer het herinneringslichtje voor het vervangen van de filter brandt. Nadat het filters vervangen zijn moet u de RESET-knop gedurende 5 seconden ingedrukt houden, totdat het herinneringslichtje voor het vervangen van de filter uitgaat.

5. Onderhoud

Waarschuwing:

- Haal het product niet uit elkaar zodat de kans op elektrische schokken vermeden wordt.
- Haal de stekker uit het stopcontact wanneer u de filter vervangt of tijdens het uitvoeren van onderhoudswerkzaamheden.
- Gebruik geen licht ontvlambare stoffen zoals alcohol of andere oplosmiddelen om het product te reinigen.
- Dompel het product nooit in een vloeistof.
- Zorg ervoor dat het product volledig droog is voordat u de stekker weer in het stopcontact steekt.

5.1 Onderhoud van luchtreinigingsapparatuur

Als stof zich op het oppervlak van de luchtreiniger ophoopt kunt u het met een zachte, droge doek verwijderen.

Als er vlekken op het oppervlak zitten die u niet met een zachte, droge doek kunt verwijderd, dan kunt u het met een zachte doek en wat mild schoonmaakmiddel schoonvegen. Gebruik het product niet voordat het volledig droog is.

Maak de luchtafvoer regelmatig met een zachte en droge doek schoon zodat er zich geen stof ophoopt aan de binnen- en buitenkant van het product.

Waarschuwing: De filter moet vervangen worden wanneer het herinneringslichtje voor het vervangen van de filter brandt.

Waarschuwing: Probeer de filter op geen enkele manier te reinigen.

5.2 Vervangen van de filter

Aangeraden wordt om de filter van de luchtreiniger van FreciousCare elke 6-12 maanden van gebruik te vervangen. De verschillende omgevingsomstandigheden en de frequentie van het gebruik kunnen echter invloed hebben op de levensduur van de filter.

De filter moet vervangen worden wanneer het herinneringslichtje voor het vervangen van het filter brandt. Koop alleen de originele vervangingsfilters van FreciousCare om goede prestaties te garanderen en te voorkomen dat de luchtreiniger beschadigd raakt. Voor het vervangen van de filter moet u de installatierichtlijnen, zoals beschreven in paragraaf 3 van de gebruikershandleiding, opvolgen.

Nadat de filter vervangen is moet u de RESET-knop gedurende 5 seconden ingedrukt houden, totdat het herinneringslichtje voor het vervangen van het filter uitgaat.

6. Problemen oplossen

Als u te maken krijgt met problemen dan kunt u proberen deze op te lossen door middel van een van de volgende oplossingen. Als de luchtreiniger nog steeds niet correct functioneert, moet u contact opnemen met onze serviceafdeling.

Probleem	Mogelijke oplossing
De luchtreiniger werkt niet.	De luchtreiniger staat misschien niet aan. Druk op het bedieningspaneel op de AAN/UIT-knop om de luchtreiniger aan te zetten.
	Zorg ervoor dat de stekker goed in het stopcontact zit.
De luchtkwaliteit verbetert niet, zelfs niet na langere tijd.	Het kan zijn dat de luchtreiniger door andere voorwerpen geblokkeerd wordt. Verander de positie van de luchtreiniger of verwijder belemmerende voorwerpen.
	Het filter is niet goed geïnstalleerd. Zorg ervoor dat de filter goed geïnstalleerd is.
	De overdekte ruimte waar de luchtreiniger zich bevind is groter dan het effectieve dekkingsgebied van de luchtreiniger. Het duurt langer om de lucht in een grotere kamer te zuiveren. Het maximale dekkingsbereid van de reiniger is 60 m^2.
Tijdens het gebruik maakt de luchtreiniger vreemde geluiden.	Het kan zijn dat de verpakking van het filter niet verwijderd is. Zorg ervoor dat al het verpakkingsmateriaal uit de luchtreiniger verwijderd is.
Het herinneringslichtje voor het vervangen van de filter en de RESET-knop blijven branden zelfs nadat de filter vervangen is en de RESET-knop ingedrukt is.	Druk op de RESET-knop en blijf drukken tot de lichtjes uitgaan.
Er komt geen lucht uit de ventilatieopeningen.	Het kan zijn dat een vreemd voorwerp de openingen voor de luchttoevoer en -afvoer blokkeert. Verwijder het belemmerende voorwerp.
	De luchtreiniger staat misschien niet aan. Zorg ervoor dat de stekker goed in het stopcontact zit en druk op de AAN/UIT-knop om de luchtreiniger aan te zetten.
Er komen verdachte geuren uit de luchtafvoer.	Het kan zijn dat het filter het einde van zijn levensduur heeft bereikt als gevolg van zware vervuiling. Vervang de filter.

Probleem	Mogelijke oplossing
De luchtstroom uit de luchtafvoer is aanzienlijk zwakker dan voorheen.	Het kan zijn dat de verpakking van het filter niet verwijderd is. Zorg ervoor dat al het verpakkingsmateriaal uit de luchtreiniger verwijderd is.

7. Milieu

Gooi het apparaat aan het einde van zijn levensduur niet weg met het normale huishoudelijke afval, maar geef het af bij een officieel inzamelpunt voor recycling. Hierdoor draagt u bij tot de bescherming van het milieu.

17-J01755 FCI5000_EN_DE_FR_ES_IT_NL.indd 72 16/May/17 9:42